Артикул	Тип пружины
94/6/4	Сжатия

Материал	1.4310
R - жесткость (N/mm)	1.69
n - рабочих витков	12.50
m - Шаг	58.56
M - Масса (g)	2193.19
Шлифованные торцы	Да
Устойчивость	Нет
Покрытие	
a - зазор между витками	50.56

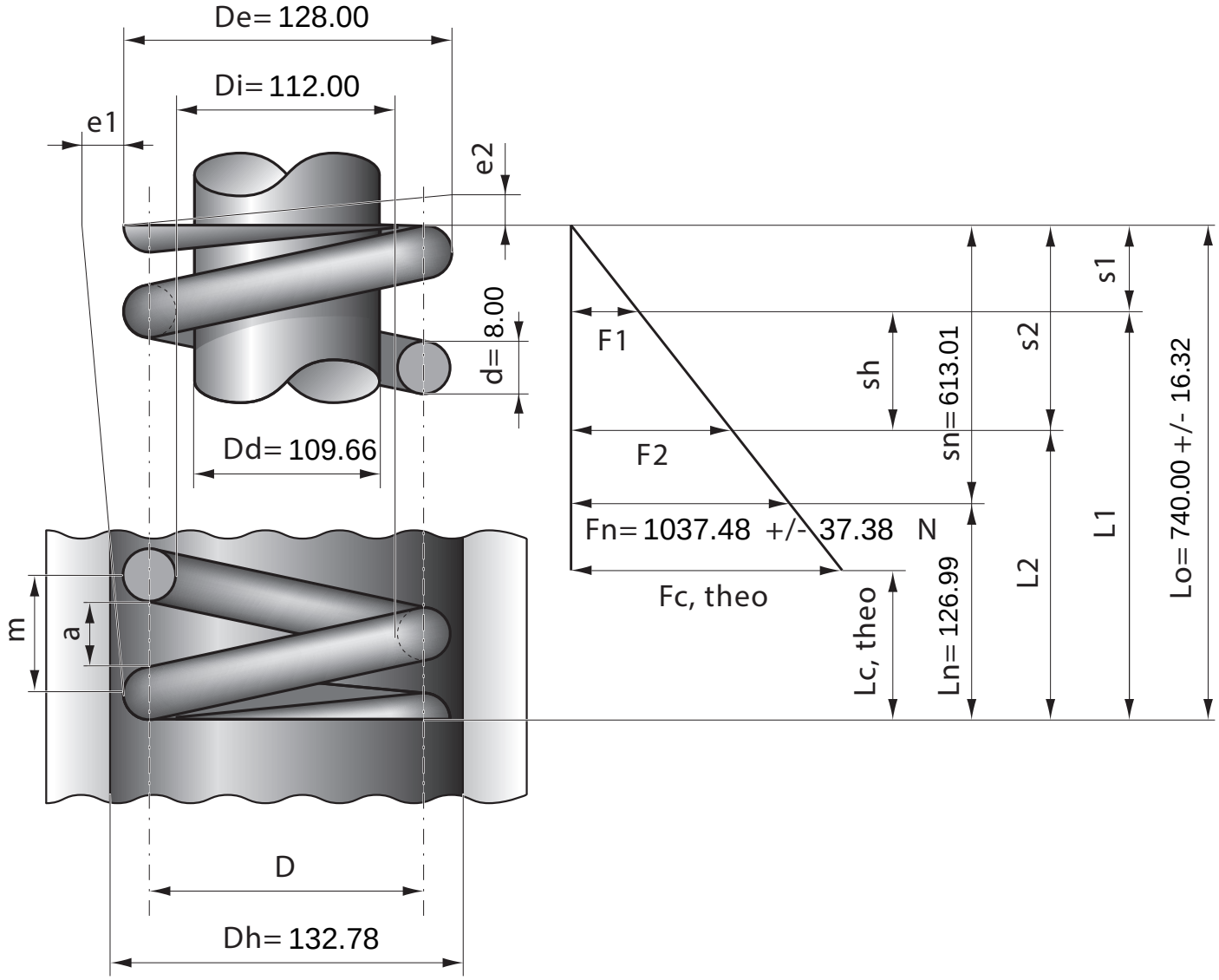

Stück	1	2	4	7	10	20	40	70	100	200	400	1000
Nettopreis/Stück	72.80	58.90	53.70	49.90	46.80	43.80	39.90					