Артикул	Тип пружины
94/6/2	Сжатия

Материал	1.4310
R - жесткость (N/mm)	3.85
n - рабочих витков	5.50
m - Шаг	60.36
M - Масса (g)	1133.32
Шлифованные торцы	Да
Устойчивость	Да
Покрытие	
a - зазор между витками	52.36

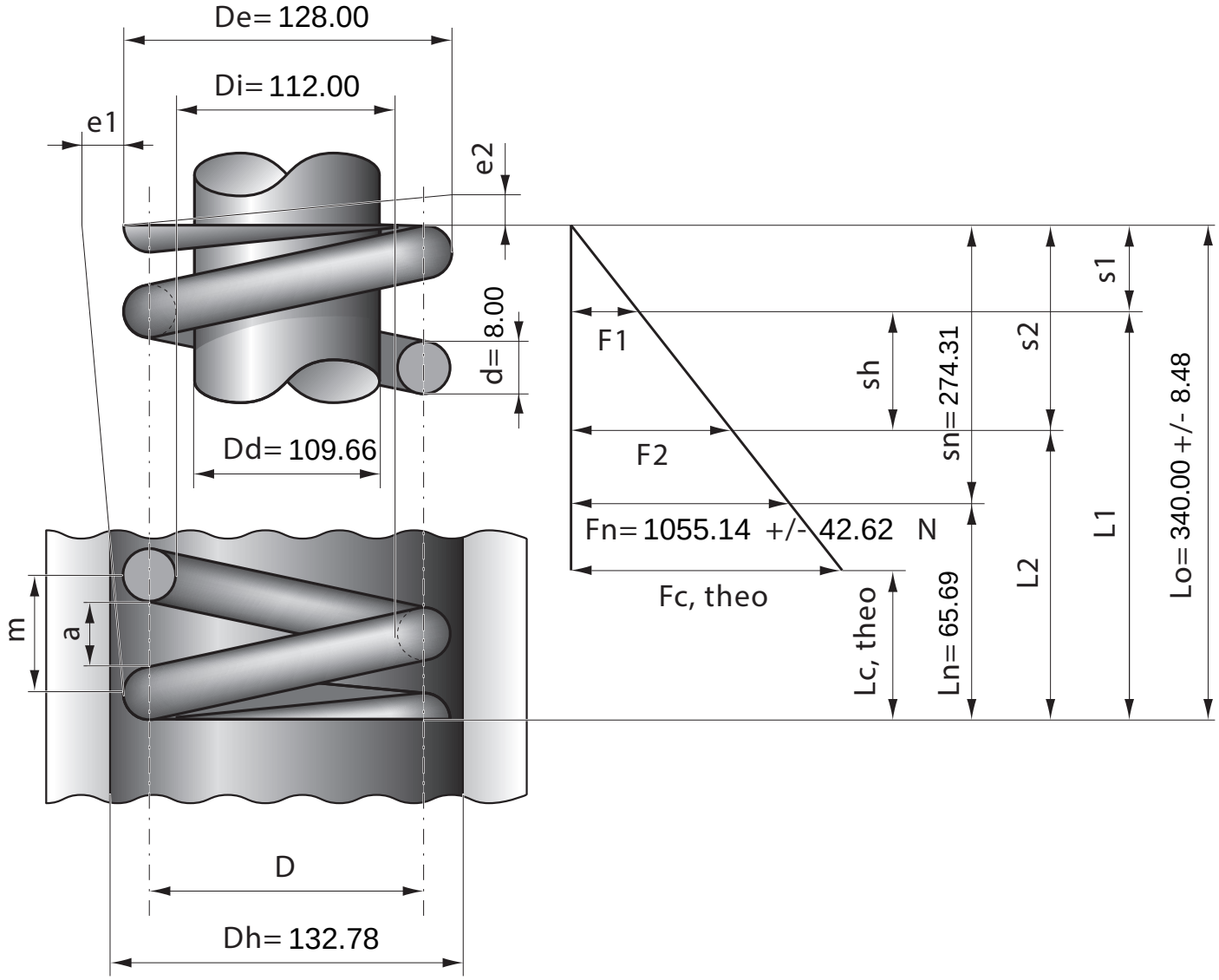

Stück	1	2	4	7	10	20	40	70	100	200	400	1000
Nettopreis/Stück	48.80	36.40	29.90	27.20	25.70	22.90	21.20					