Артикул	Тип пружины
92/4/5	Сжатия

Материал	1.4310
R - жесткость (N/mm)	3.05
n - рабочих витков	18.90
m - Шаг	26.12
M - Масса (g)	1018.69
Шлифованные торцы	Да
Устойчивость	Нет
Покрытие	
a - зазор между витками	19.82

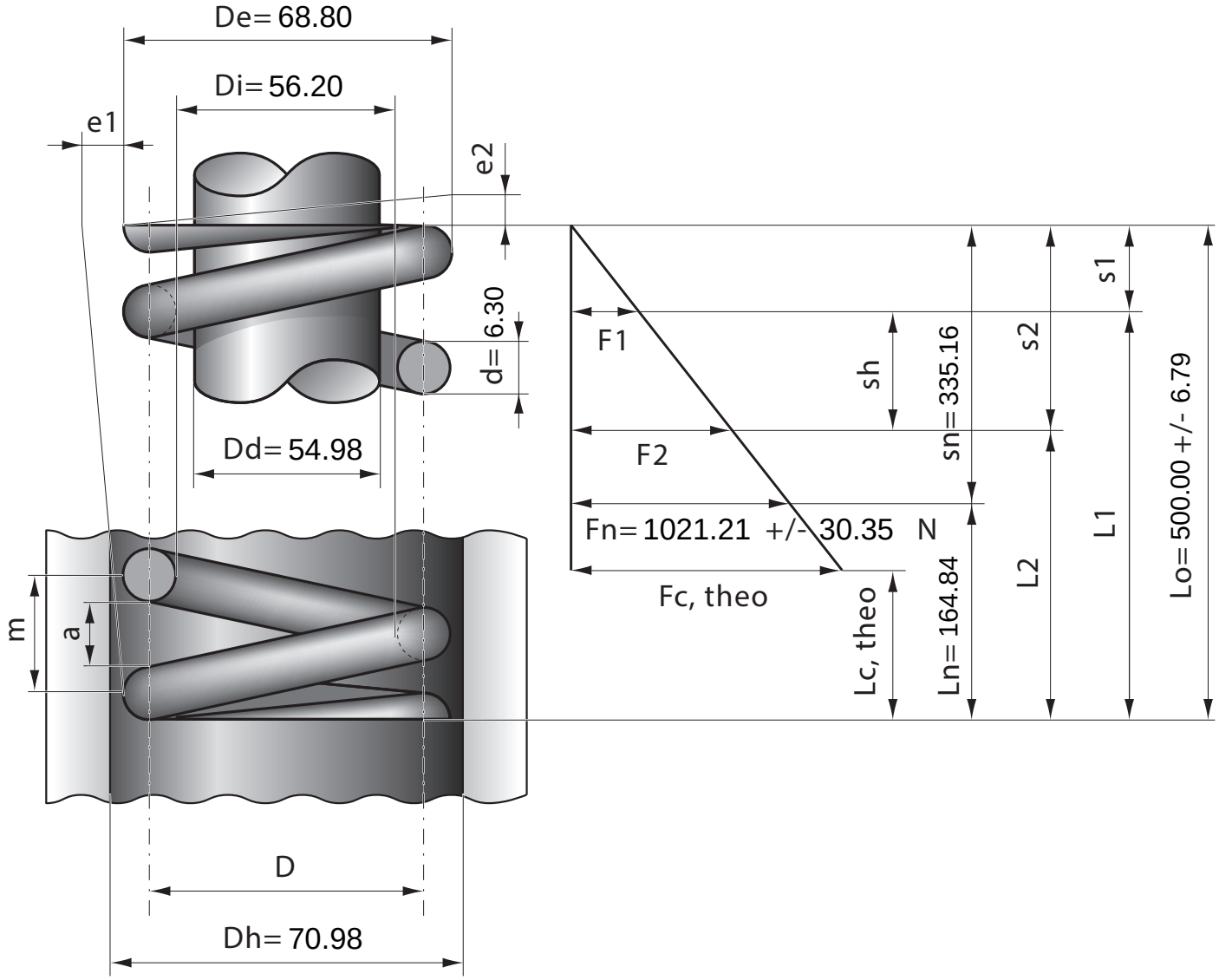

Stück	1	2	4	7	10	20	40	70	100	200	400	1000
Nettopreis/Stück	39.90	29.90	23.70	20.70	18.90	16.90	15.20					