Артикул	Тип пружины
90/5/2	Сжатия

Материал	1.4310
R - жесткость (N/mm)	4.06
n - рабочих витков	5.50
m - Шаг	31.82
M - Масса (g)	232.44
Шлифованные торцы	Да
Устойчивость	Да
Покрытие	
a - зазор между витками	26.82

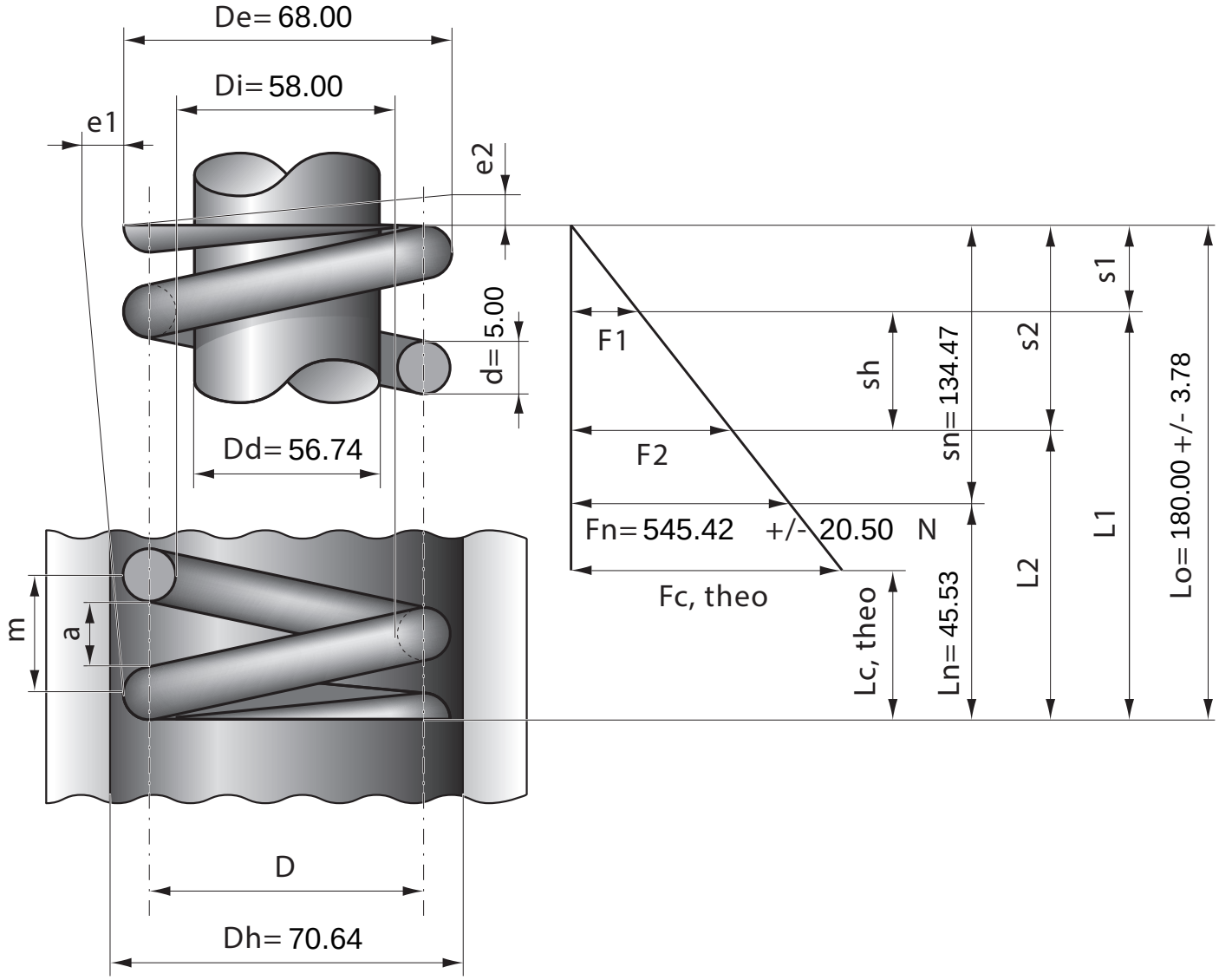

Stück	1	2	4	7	10	20	40	70	100	200	400	1000
Nettopreis/Stück	17.30	10.90	8.24	6.99	5.67	4.99	4.67	4.39	4.17			