Артикул	Тип пружины
88/4/5	Сжатия

Материал	1.7102
R - жесткость (N/mm)	26.70
n - рабочих витков	9.00
m - Шаг	40.89
M - Масса (g)	2906.93
Шлифованные торцы	Да
Устойчивость	Да
Покрытие	DeltaTone
a - зазор между витками	28.89

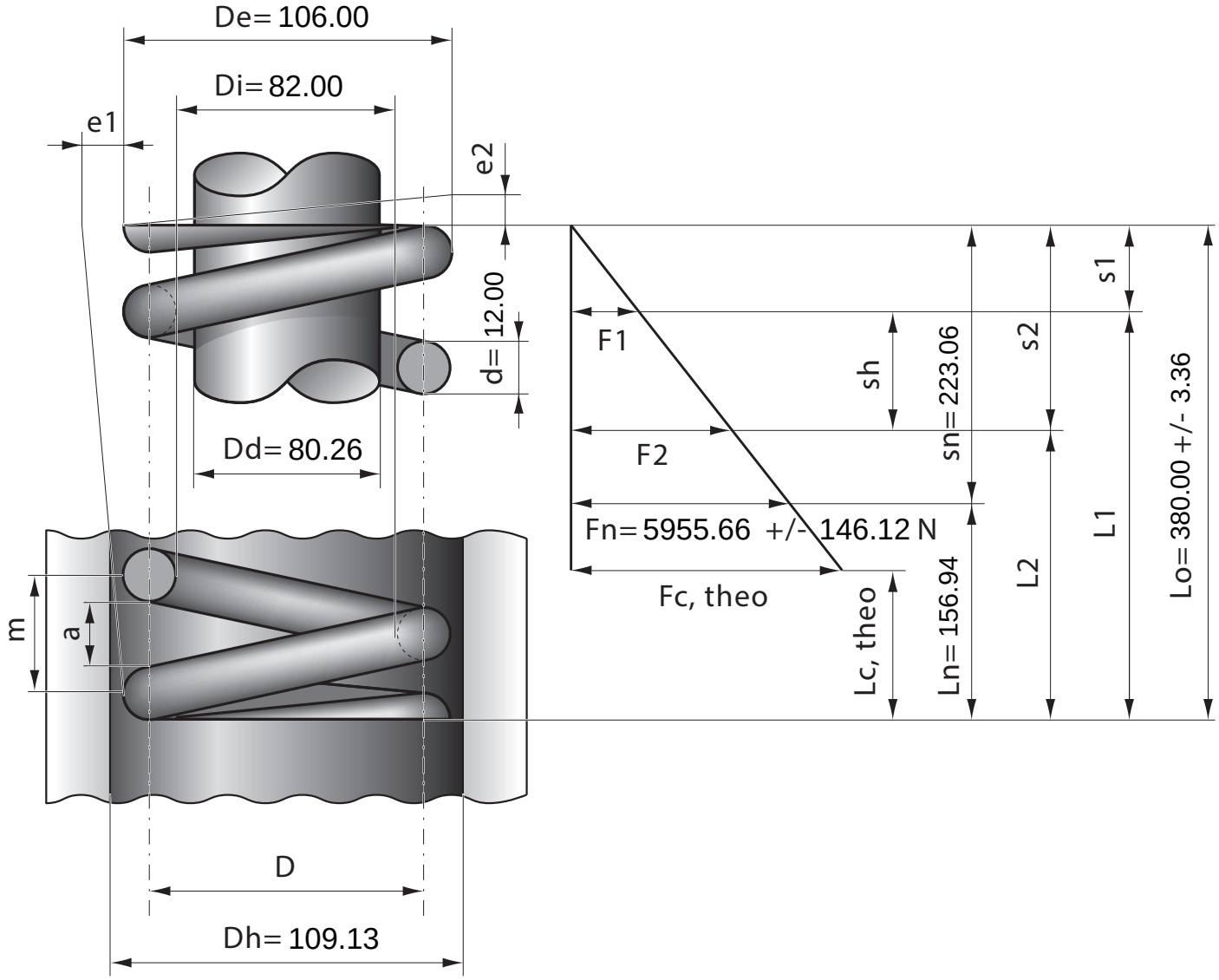

Stück	1	2	4	7	10	20	40	70	100	200	400	1000
Nettopreis/Stück	44.80	33.90	26.70	23.90	22.90	19.90	17.70					