| Артикул | Тип пружины |
|---|---|
| 86/4/3 | Сжатия |

| | |
|---|---|
| Материал | 1.1200 |
| R - жесткость (N/mm) | 12.00 |
| n - рабочих витков | 8.50 |
| m - Шаг | 39.41 |
| M - Масса (g) | 2046.86 |
| Шлифованные торцы | Да |
| Устойчивость | Да |
| Покрытие | |
| a - зазор между витками | 29.41 |

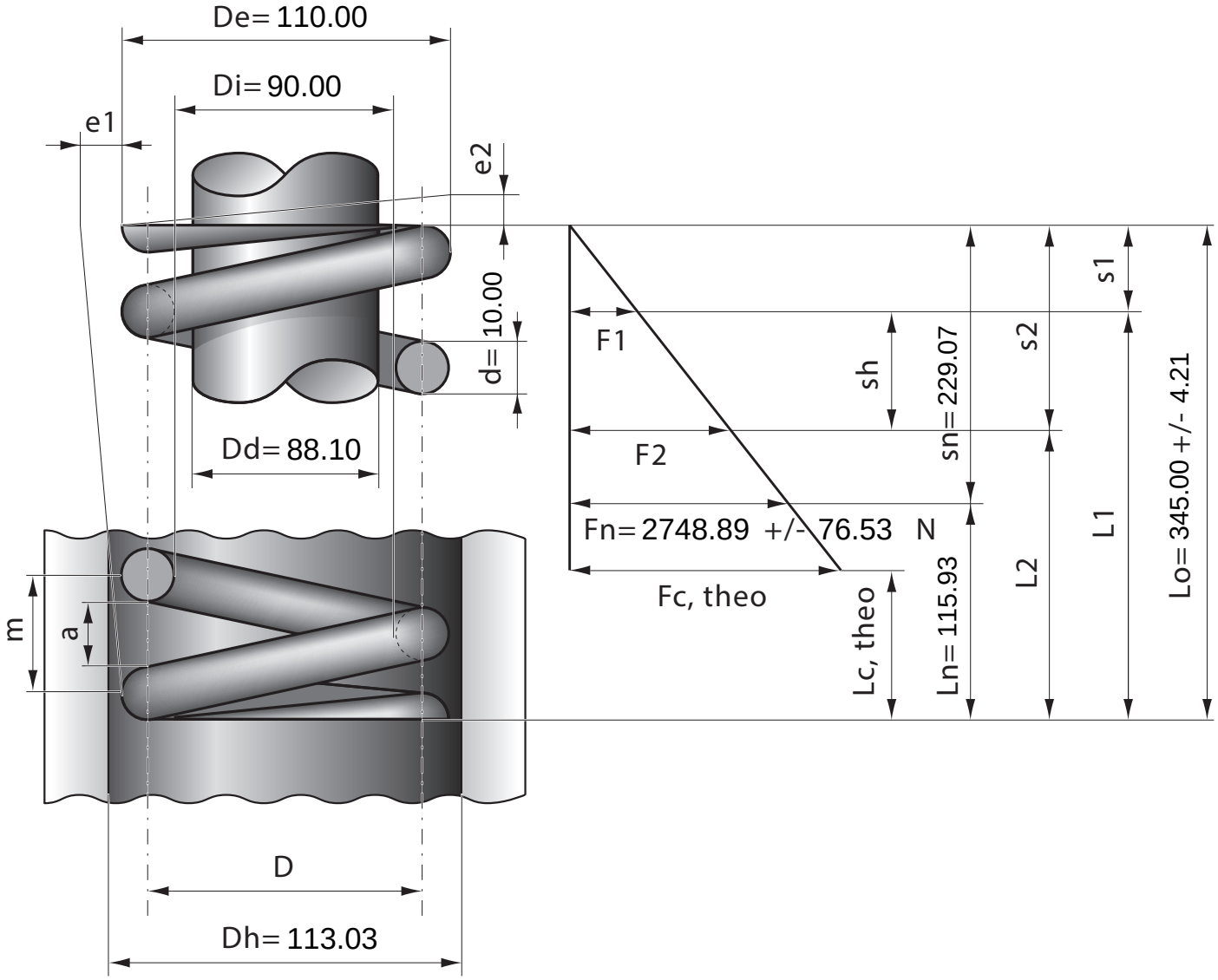


| Stück | 1 | 2 | 4 | 7 | 10 | 20 | 40 | 70 | 100 | 200 | 400 | 1000 |
|---|---|---|---|---|---|---|---|---|---|---|---|---|
| Nettopreis/Stück | 28.80 | 18.90 | 14.90 | 12.40 | 10.60 | 9.74 | 8.72 | 7.99 | 7.48 | | | |