Артикул	Тип пружины
85/3/7	Сжатия

Материал	1.7102
R - жесткость (N/mm)	15.82
n - рабочих витков	15.00
m - Шаг	23.43
M - Масса (g)	1427.82
Шлифованные торцы	Да
Устойчивость	Нет
Покрытие	DeltaTone
a - зазор между витками	14.93

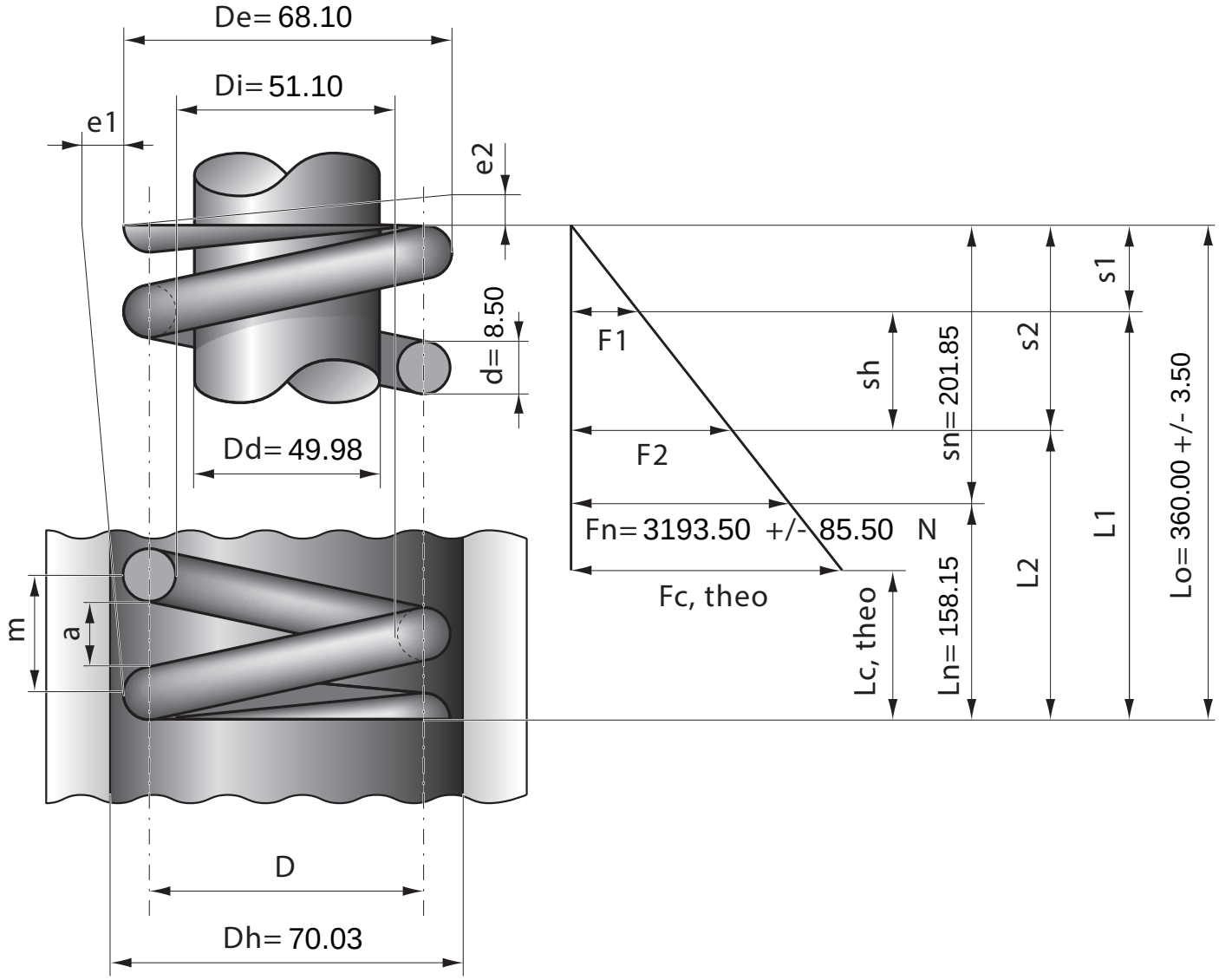

Stück	1	2	4	7	10	20	40	70	100	200	400	1000
Nettopreis/Stück	44.80	33.90	26.70	23.90	22.90	19.90	17.70					