Артикул	Тип пружины
85/13/1	Сжатия

Материал	1.7102
R - жесткость (N/mm)	118.20
n - рабочих витков	3.80
m - Шаг	22.40
M - Масса (g)	476.00
Шлифованные торцы	Да
Устойчивость	Да
Покрытие	DeltaTone
a - зазор между витками	13.40

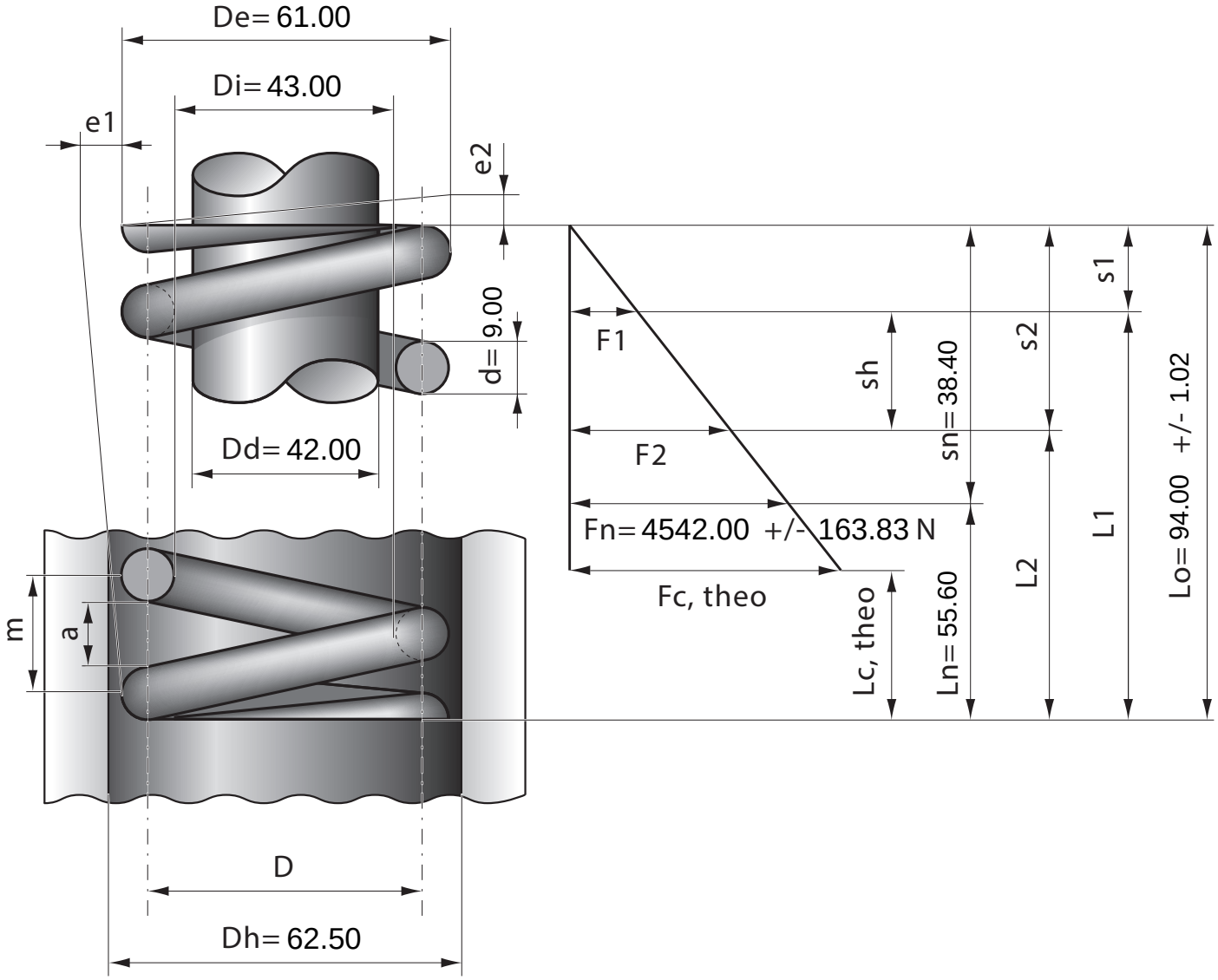

Stück	1	2	4	7	10	20	40	70	100	200	400	1000
Nettopreis/Stück	21.40	14.30	10.70	8.85	7.27	6.48	6.24	5.67	5.48			