Артикул	Тип пружины
85/13/0	Сжатия

Материал	1.7102
R - жесткость (N/mm)	149.70
n - рабочих витков	3.00
m - Шаг	22.70
M - Масса (g)	411.00
Шлифованные торцы	Да
Устойчивость	Да
Покрытие	DeltaTone
a - зазор между витками	13.70

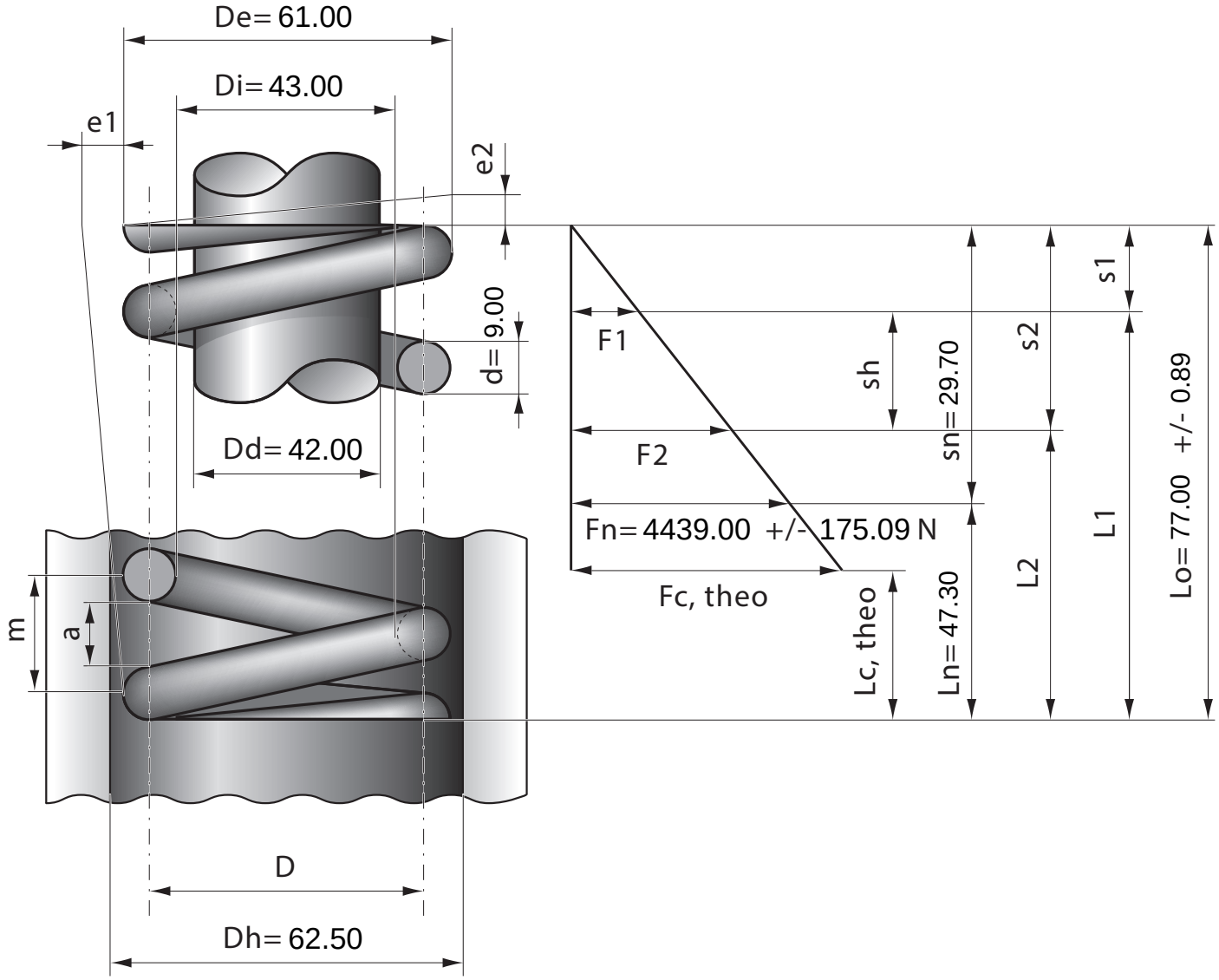

Stück	1	2	4	7	10	20	40	70	100	200	400	1000
Nettopreis/Stück	19.90	12.90	9.75	7.99	6.48	5.99	5.48	5.11	4.88			