Артикул	Тип пружины
85/1/5	Сжатия

Материал	FK2000
R - жесткость (N/mm)	158.31
n - рабочих витков	9.50
m - Шаг	13.98
M - Масса (g)	464.06
Шлифованные торцы	Да
Устойчивость	Да
Покрытие	DeltaTone
a - зазор между витками	5.78

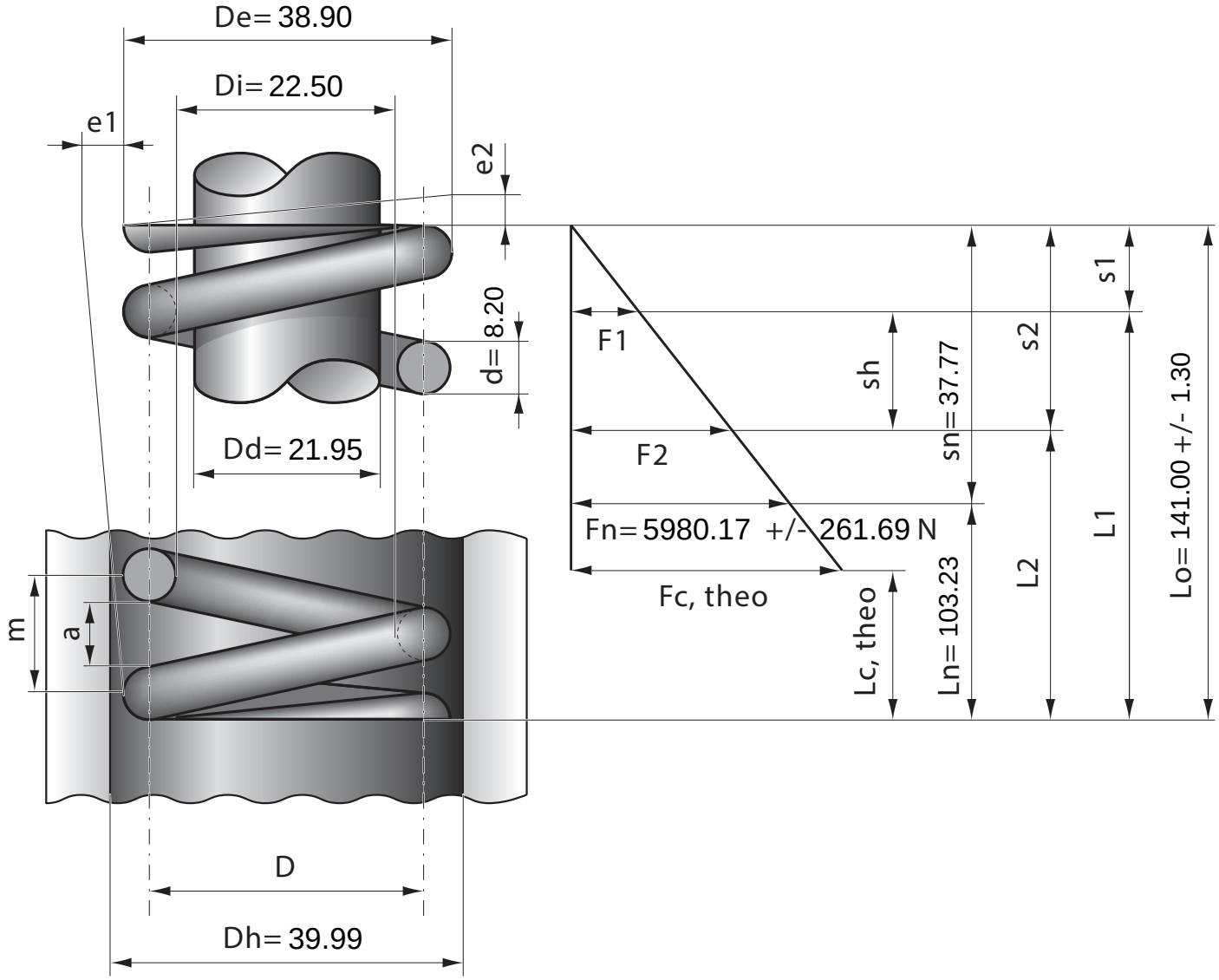

Stück	1	2	4	7	10	20	40	70	100	200	400	1000
Nettopreis/Stück	32.80	21.40	16.90	13.90	12.60	10.90	9.75	8.99	8.68			