Артикул	Тип пружины
83/1/2	Сжатия

Материал	1.7102
R - жесткость (N/mm)	129.55
n - рабочих витков	5.60
m - Шаг	13.57
M - Масса (g)	230.36
Шлифованные торцы	Да
Устойчивость	Да
Покрытие	DeltaTone
a - зазор между витками	6.57

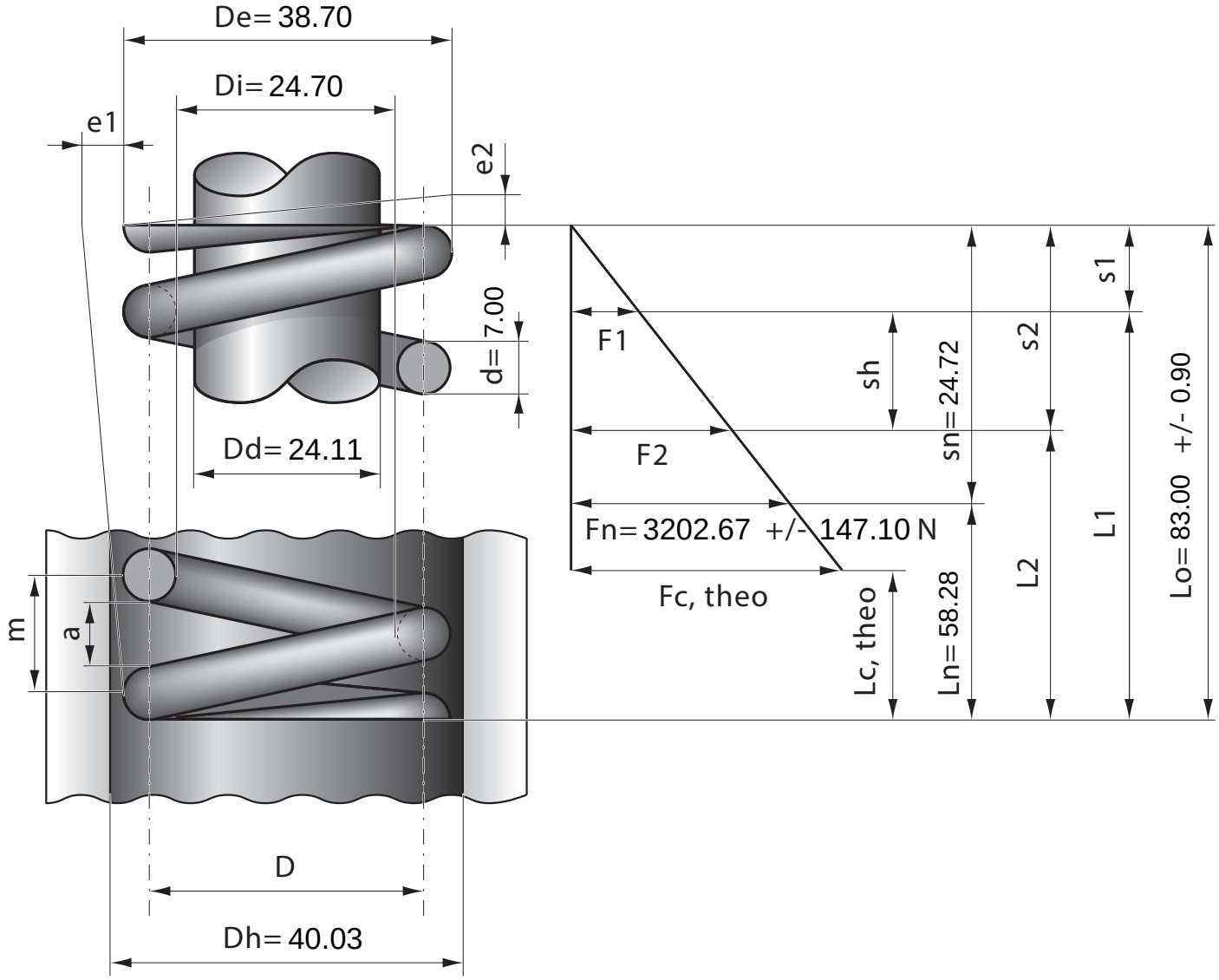

Stück	1	2	4	7	10	20	40	70	100	200	400	1000
Nettopreis/Stück	17.30	10.90	8.24	6.99	5.67	4.99	4.67	4.39	4.17			