Артикул	Тип пружины
83/0/4	Сжатия

Материал	FK2000
R - жесткость (N/mm)	143.42
n - рабочих витков	7.50
m - Шаг	12.53
M - Масса (g)	252.85
Шлифованные торцы	Да
Устойчивость	Да
Покрытие	DeltaTone
a - зазор между витками	5.53

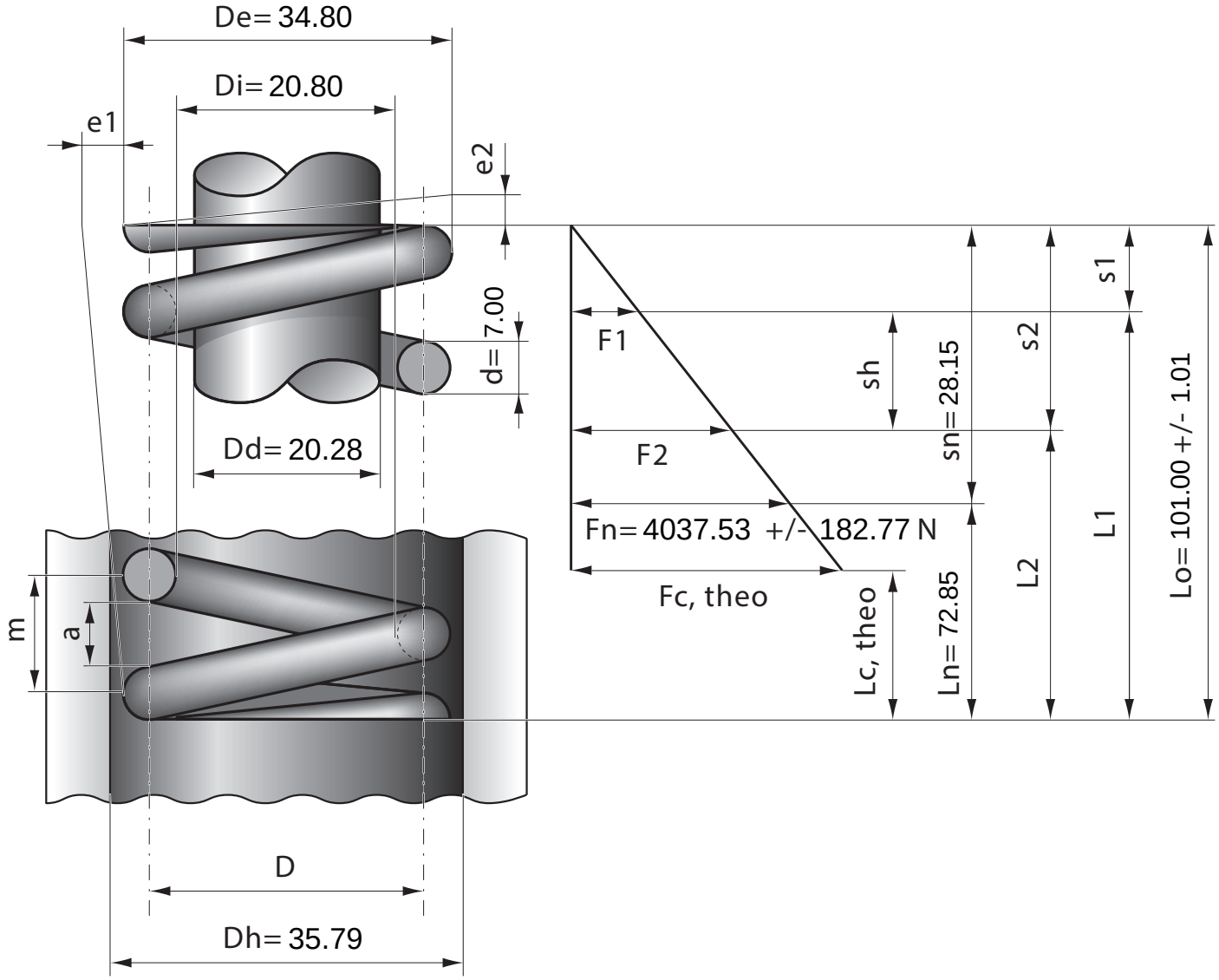

Stück	1	2	4	7	10	20	40	70	100	200	400	1000
Nettopreis/Stück	19.90	12.90	9.75	7.99	6.48	5.99	5.48	5.11	4.88			