Артикул	Тип пружины
82/6/2	Сжатия

Материал	1.1200
R - жесткость (N/mm)	3.41
n - рабочих витков	5.50
m - Шаг	49.04
M - Масса (g)	553.16
Шлифованные торцы	Да
Устойчивость	Да
Покрытие	
a - зазор между витками	42.74

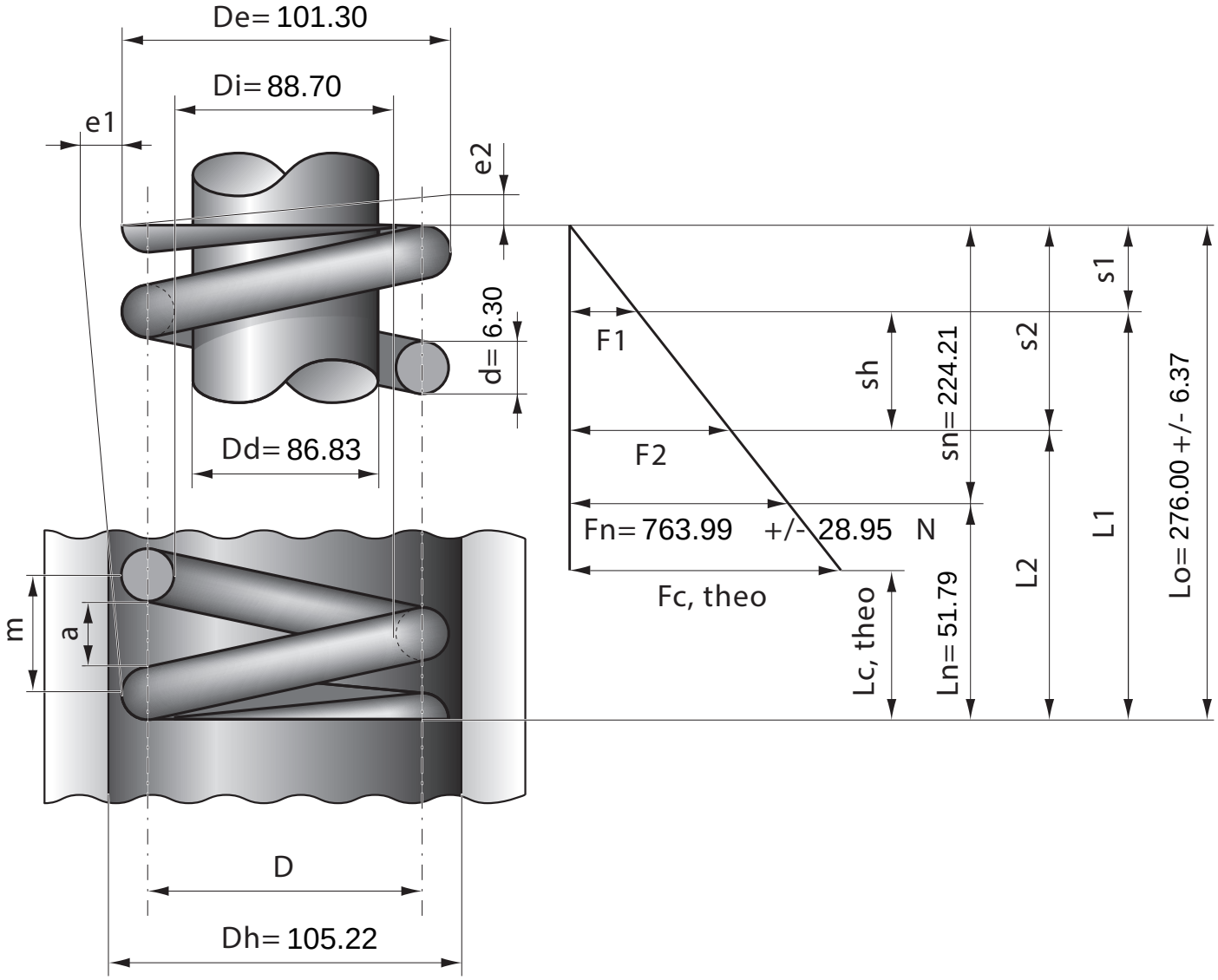

Stück	1	2	4	7	10	20	40	70	100	200	400	1000
Nettopreis/Stück	23.40	15.40	11.90	9.45	8.25	7.33	6.99	6.38	5.99			