| Артикул | Тип пружины |
|---|---|
| 81/88/4 | Сжатия |

| | |
|---|---|
| Материал | FK2000 |
| R - жесткость (N/mm) | 58.35 |
| n - рабочих витков | 7.50 |
| m - Шаг | 13.96 |
| M - Масса (g) | 239.92 |
| Шлифованные торцы | Да |
| Устойчивость | Да |
| Покрытие | DeltaTone |
| a - зазор между витками | 7.66 |

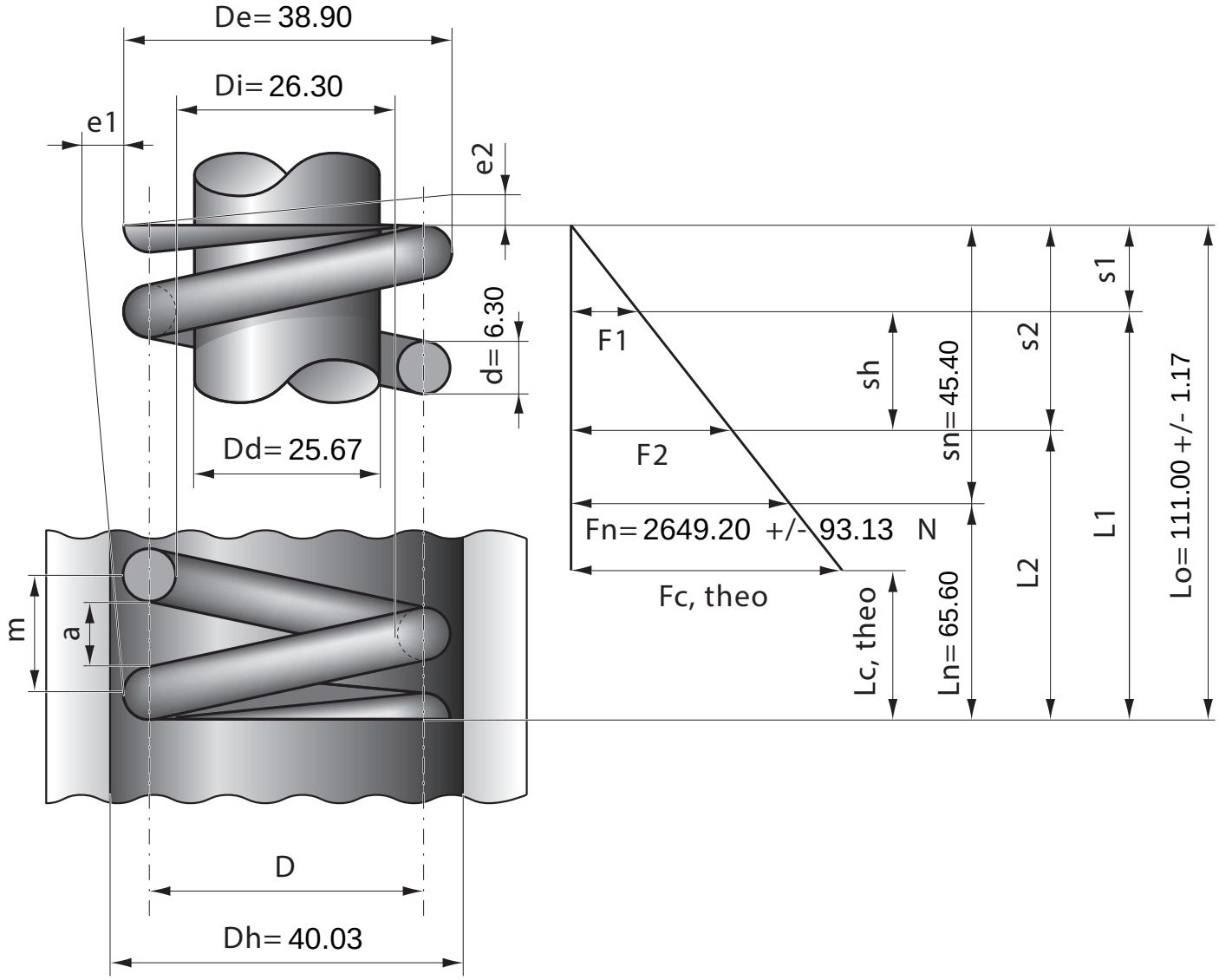


| Stück | 1 | 2 | 4 | 7 | 10 | 20 | 40 | 70 | 100 | 200 | 400 | 1000 |
|---|---|---|---|---|---|---|---|---|---|---|---|---|
| Nettopreis/Stück | 15.90 | 9.95 | 7.74 | 6.35 | 5.28 | 4.77 | 4.37 | 3.99 | 3.88 | | | |