Артикул	Тип пружины
81/88/3	Сжатия

Материал	FK2000
R - жесткость (N/mm)	75.45
n - рабочих витков	5.80
m - Шаг	14.26
M - Масса (g)	196.98
Шлифованные торцы	Да
Устойчивость	Да
Покрытие	DeltaTone
a - зазор между витками	7.96

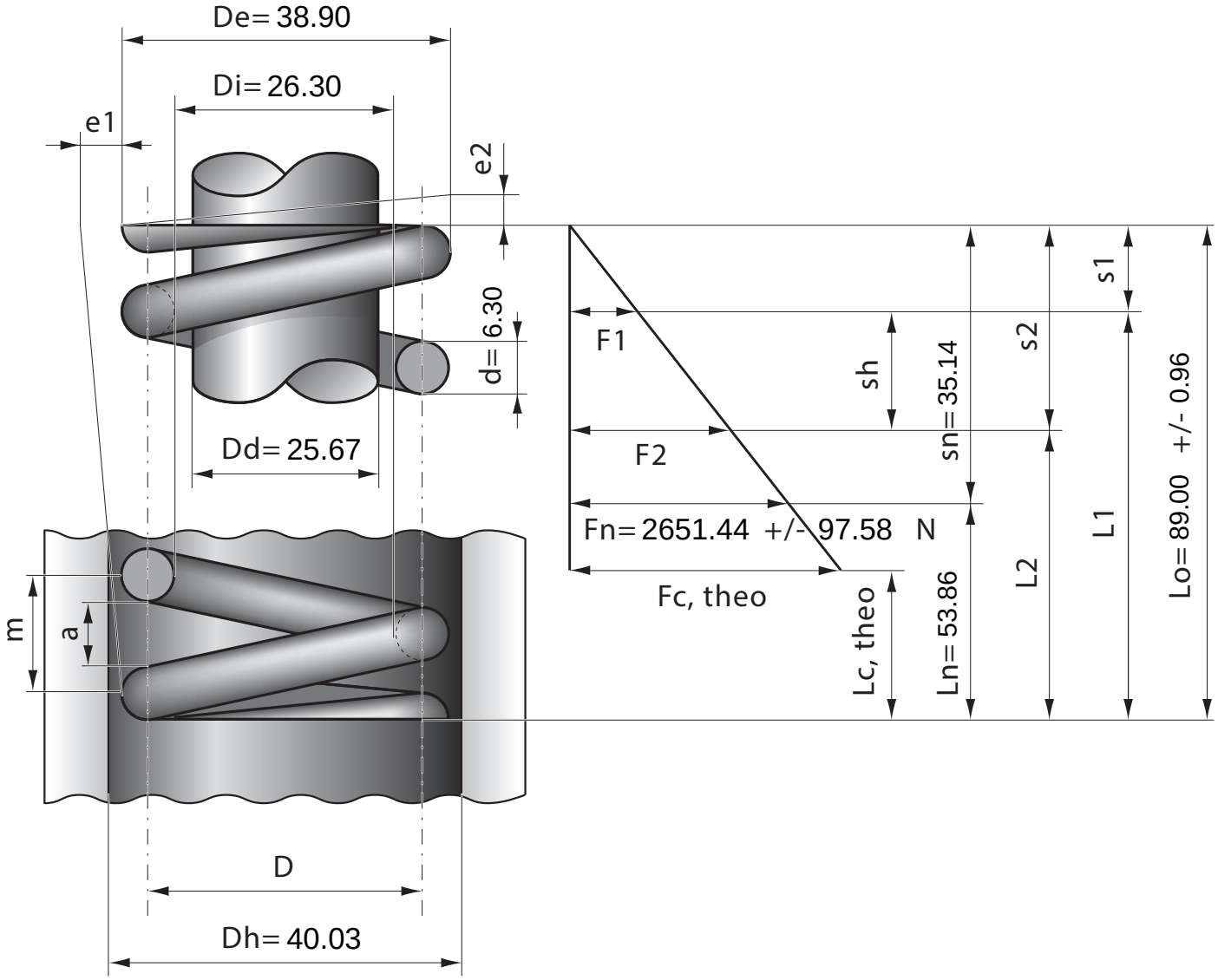

Stück	1	2	4	7	10	20	40	70	100	200	400	1000
Nettopreis/Stück	15.00	9.49	7.22	5.88	4.99	4.48	3.99	3.69	3.49	3.33		