Артикул	Тип пружины
81/55/6	Сжатия

Материал	FK2000
R - жесткость (N/mm)	109.79
n - рабочих витков	11.50
m - Шаг	10.41
M - Масса (g)	239.90
Шлифованные торцы	Да
Устойчивость	Нет
Покрытие	DeltaTone
a - зазор между витками	4.11

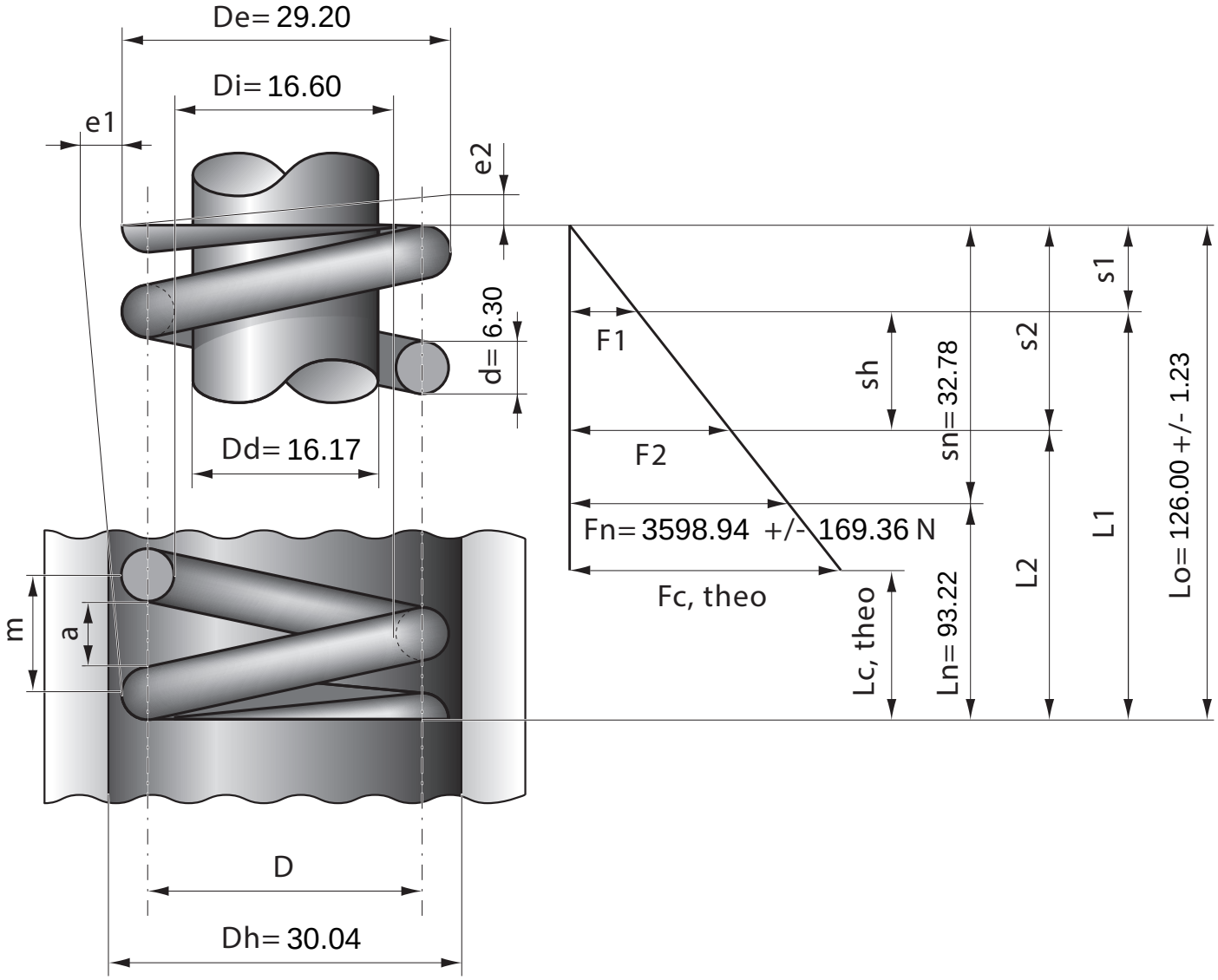

Stück	1	2	4	7	10	20	40	70	100	200	400	1000
Nettopreis/Stück	17.30	10.90	8.24	6.99	5.67	4.99	4.67	4.39	4.17			