Артикул	Тип пружины
81/55/4	Сжатия

Материал	FK2000
R - жесткость (N/mm)	168.34
n - рабочих витков	7.50
m - Шаг	10.76
M - Масса (g)	168.85
Шлифованные торцы	Да
Устойчивость	Да
Покрытие	DeltaTone
a - зазор между витками	4.46

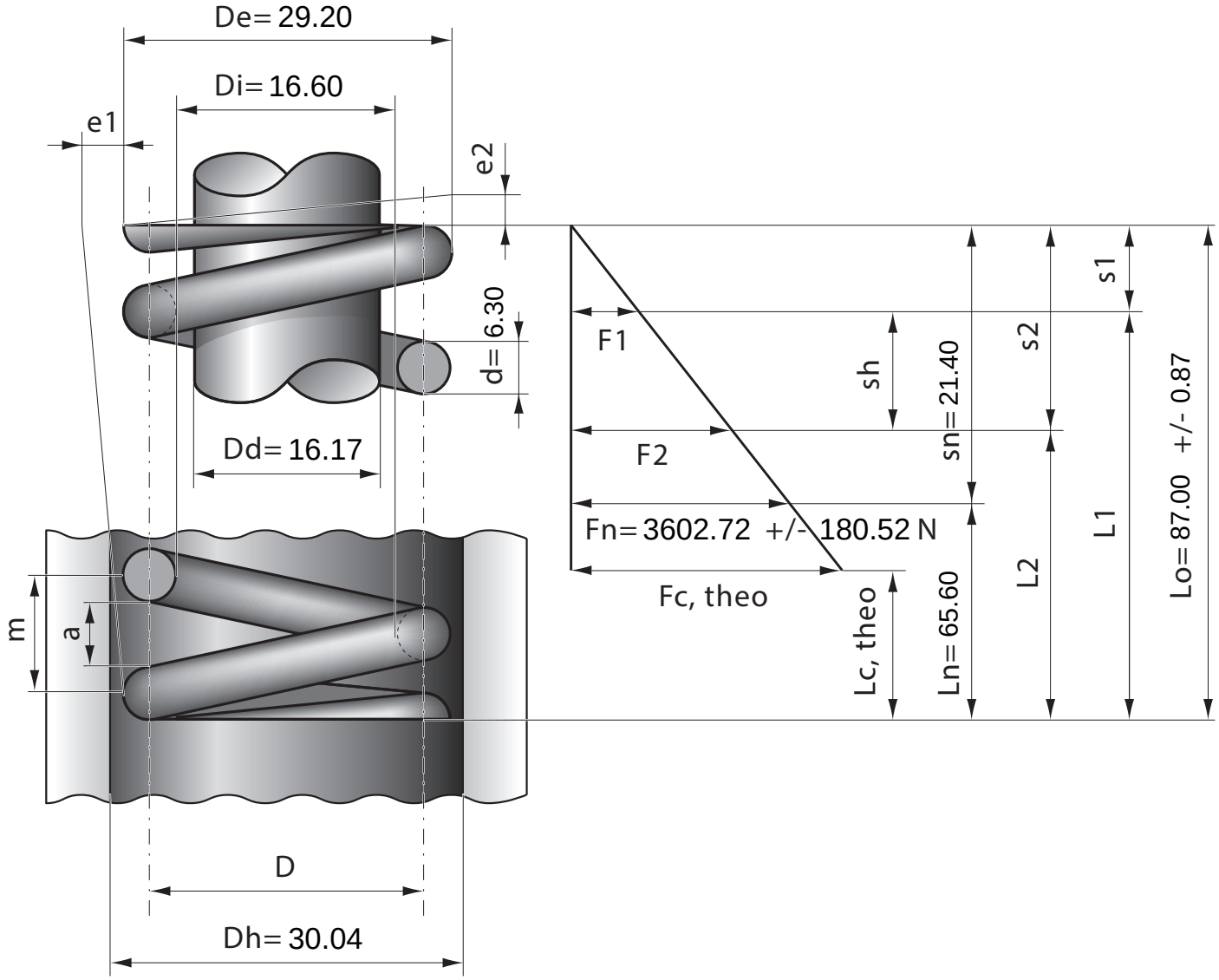

Stück	1	2	4	7	10	20	40	70	100	200	400	1000
Nettopreis/Stück	15.00	9.49	7.22	5.88	4.99	4.48	3.99	3.69	3.49	3.33		