| Артикул | Тип пружины |
|---|---|
| 80/4/3 | Сжатия |

| | |
|---|---|
| Материал | 1.1200 |
| R - жесткость (N/mm) | 6.00 |
| n - рабочих витков | 8.50 |
| m - Шаг | 22.35 |
| M - Масса (g) | 256.32 |
| Шлифованные торцы | Да |
| Устойчивость | Да |
| Покрытие | |
| a - зазор между витками | 17.35 |

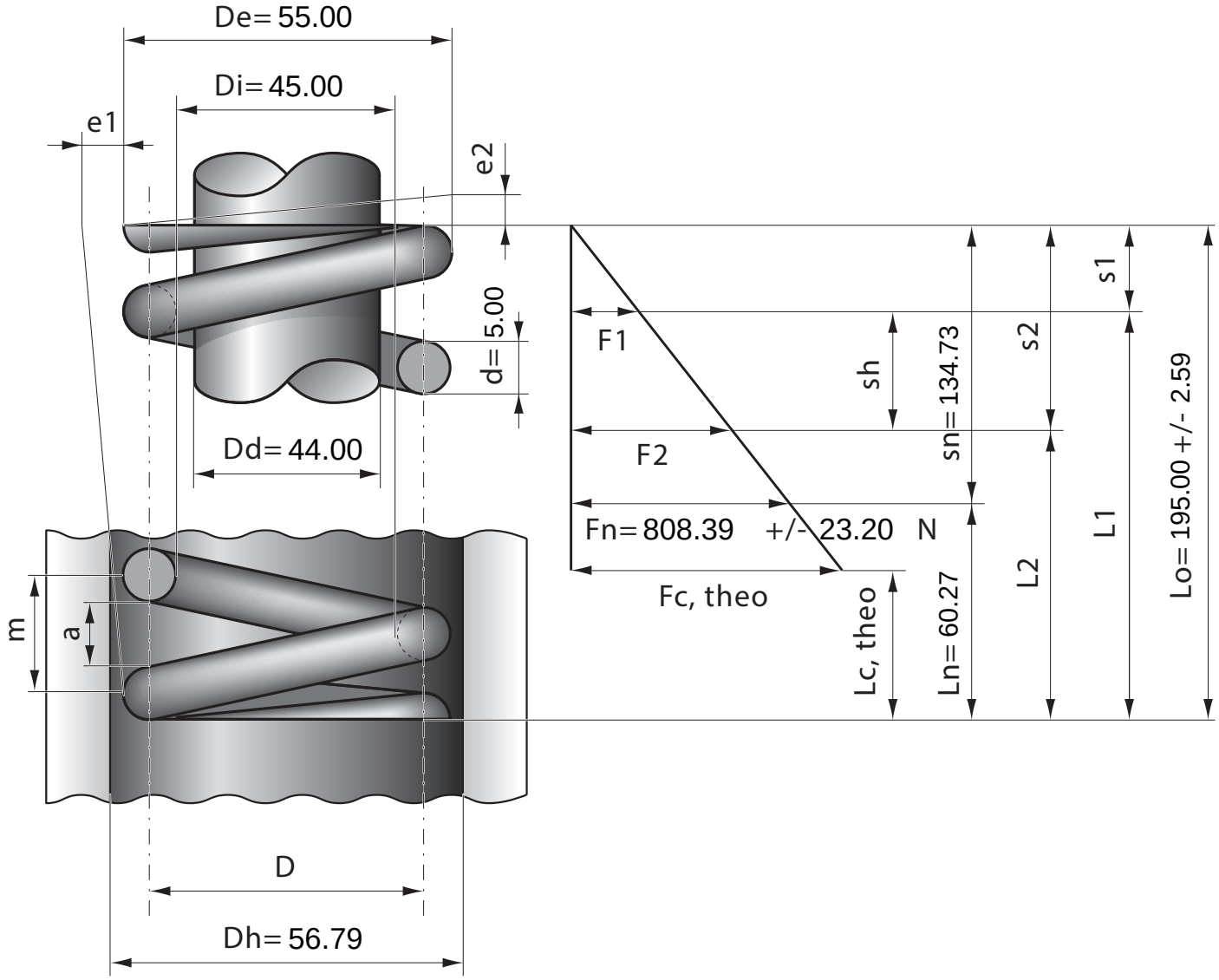


| Stück | 1 | 2 | 4 | 7 | 10 | 20 | 40 | 70 | 100 | 200 | 400 | 1000 |
|---|---|---|---|---|---|---|---|---|---|---|---|---|
| Nettopreis/Stück | 9.25 | 6.73 | 5.24 | 4.24 | 3.68 | 2.99 | 2.37 | 1.99 | 1.77 | 1.63 | 1.54 | 1.39 |