Артикул	Тип пружины
79/3/1	Сжатия

Материал	1.4310
R - жесткость (N/mm)	23.77
n - рабочих витков	3.30
m - Шаг	14.70
M - Масса (g)	75.73
Шлифованные торцы	Да
Устойчивость	Да
Покрытие	
a - зазор между витками	10.20

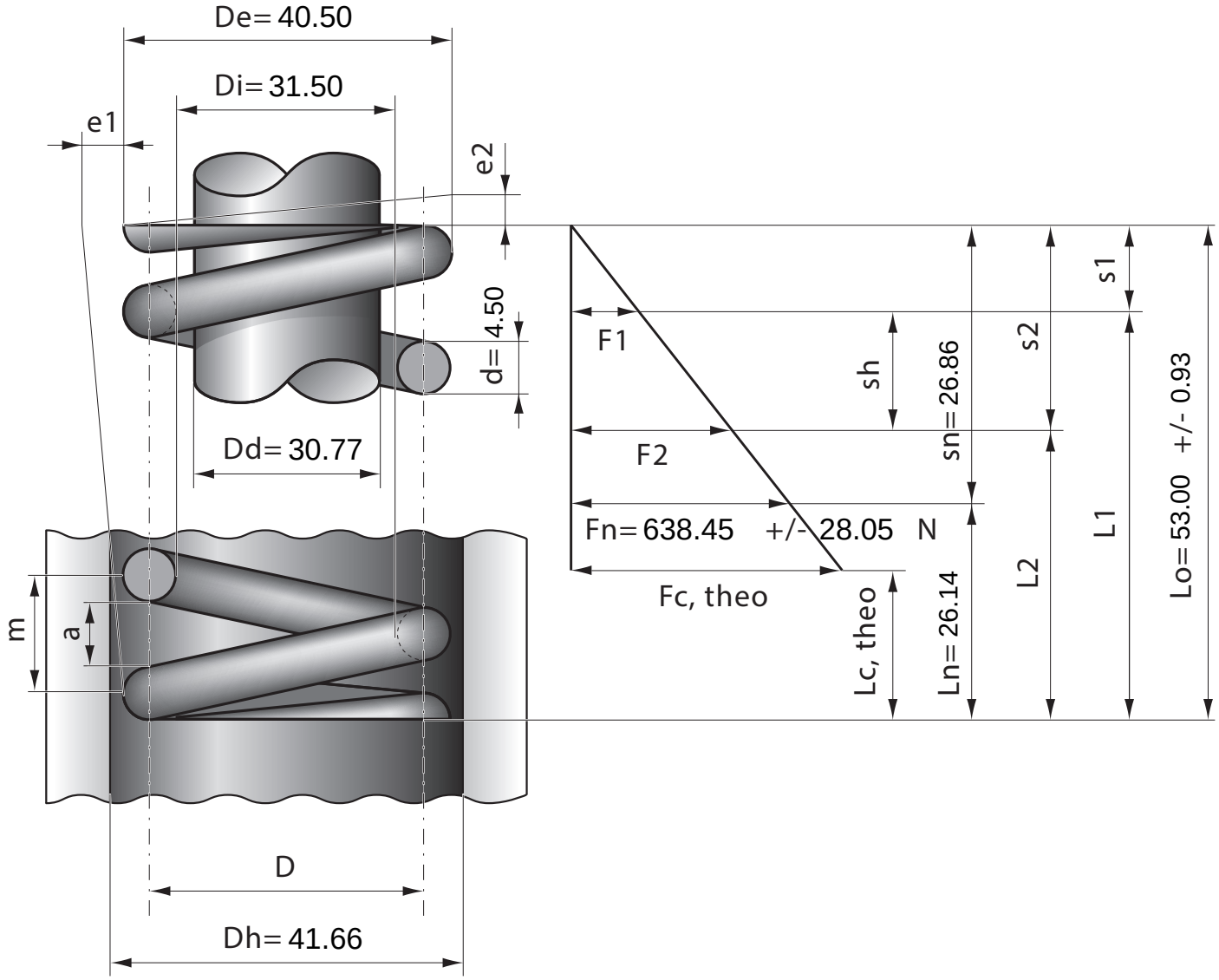

Stück	1	2	4	7	10	20	40	70	100	200	400	1000
Nettopreis/Stück	8.88	6.24	4.99	3.99	3.48	2.84	2.17	1.89	1.67	1.49	1.37	1.24