Артикул	Тип пружины
78/6/3	Сжатия

Материал	1.4310
R - жесткость (N/mm)	1.24
n - рабочих витков	8.50
m - Шаг	29.76
M - Масса (g)	198.46
Шлифованные торцы	Да
Устойчивость	Да
Покрытие	
a - зазор между витками	25.76

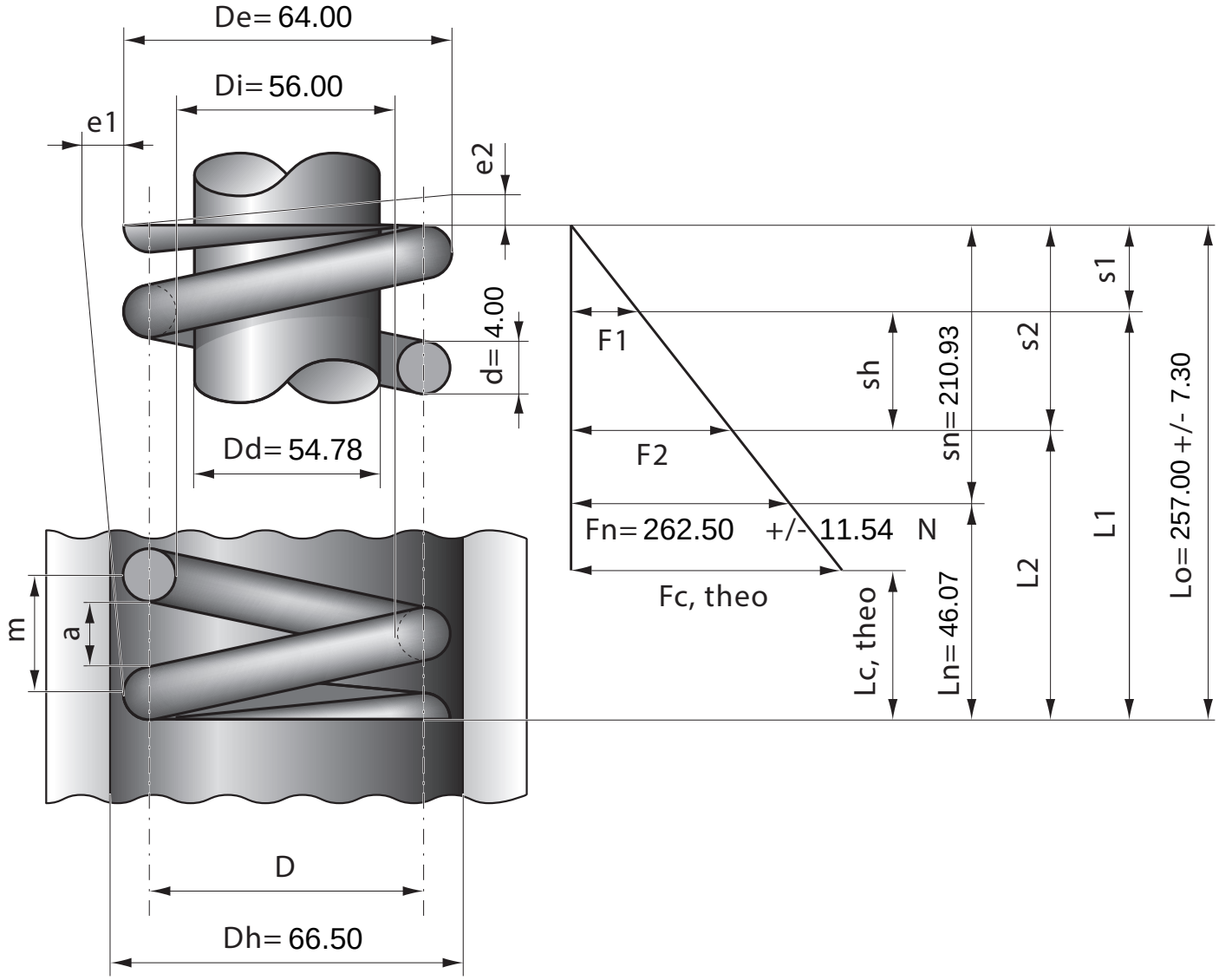

Stück	1	2	4	7	10	20	40	70	100	200	400	1000
Nettopreis/Stück	15.90	9.95	7.74	6.35	5.28	4.77	4.37	3.99	3.88			