Артикул	Тип пружины
75/6/3	Сжатия

Материал	1.4310
R - жесткость (N/mm)	0.93
n - рабочих витков	8.00
m - Шаг	19.02
M - Масса (g)	64.72
Шлифованные торцы	Да
Устойчивость	Да
Покрытие	
a - зазор между витками	16.22

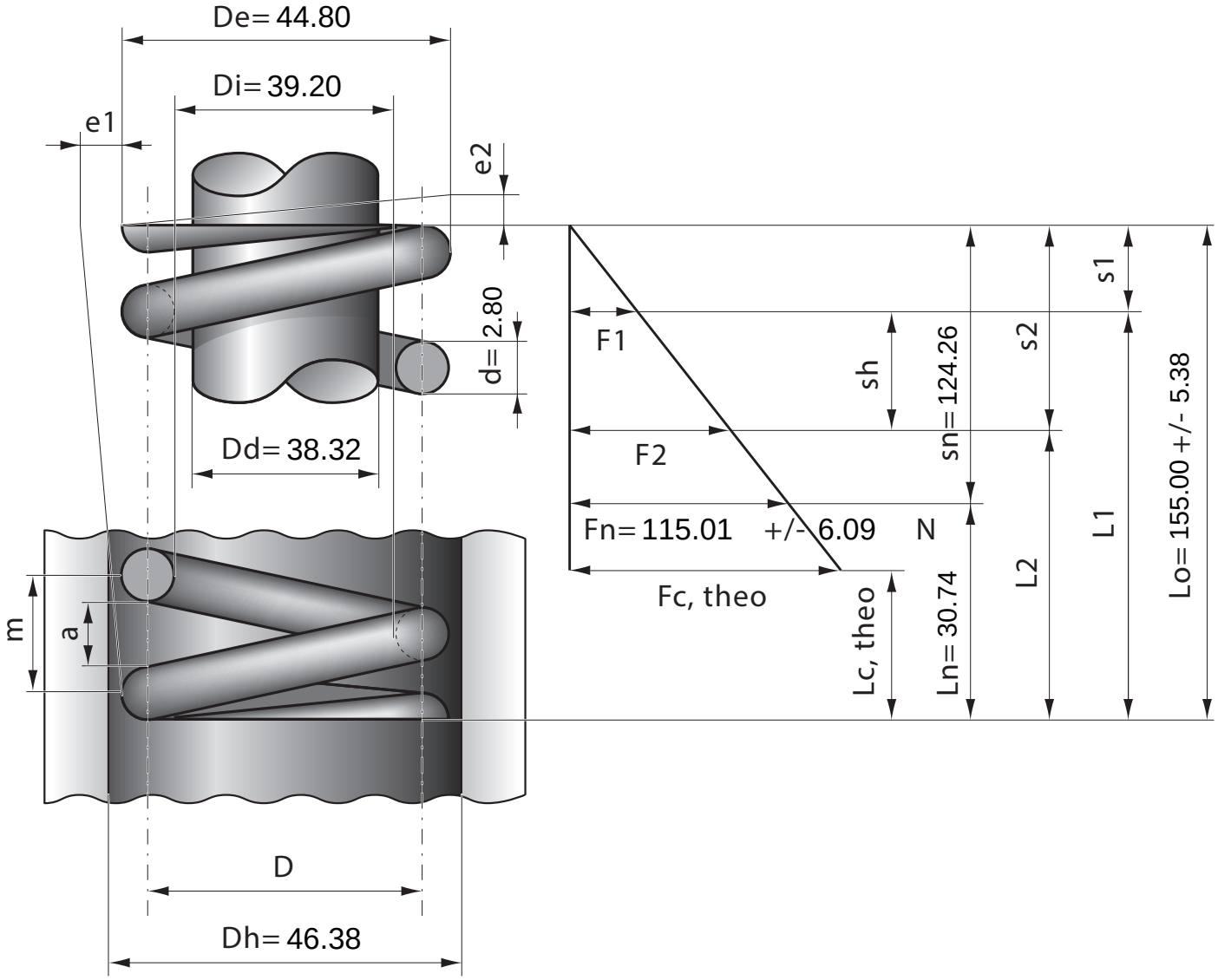

Stück	1	2	4	7	10	20	40	70	100	200	400	1000
Nettopreis/Stück	8.88	6.24	4.99	3.99	3.48	2.84	2.17	1.89	1.67	1.49	1.37	1.24