| Артикул | Тип пружины |
|---|---|
| 75/6/1 | Сжатия |

| | |
|---|---|
| Материал | 1.4310 |
| R - жесткость (N/mm) | 2.24 |
| n - рабочих витков | 3.30 |
| m - Шаг | 19.48 |
| M - Масса (g) | 34.25 |
| Шлифованные торцы | Да |
| Устойчивость | Да |
| Покрытие | |
| a - зазор между витками | 16.68 |

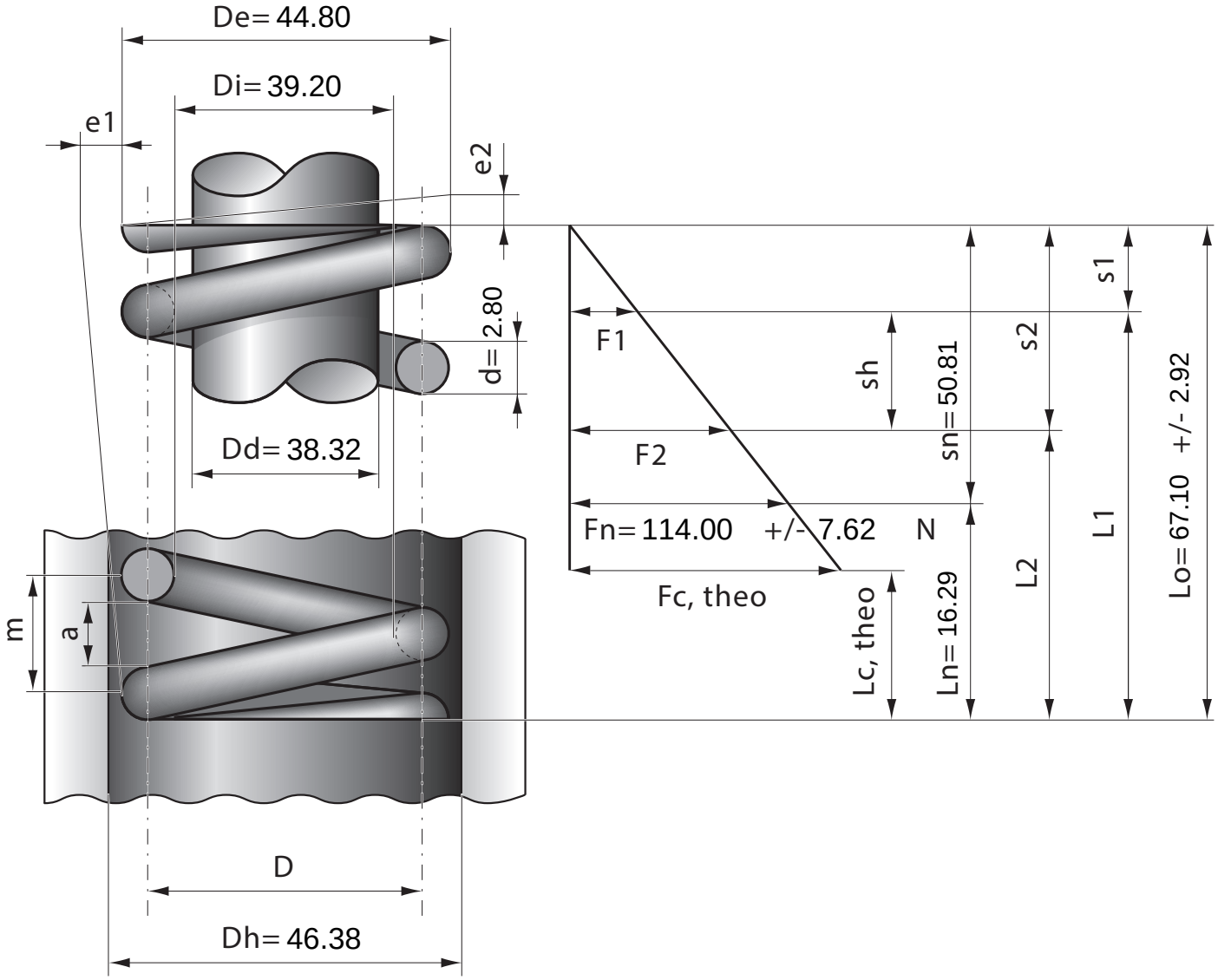


| Stück | 1 | 2 | 4 | 7 | 10 | 20 | 40 | 70 | 100 | 200 | 400 | 1000 |
|---|---|---|---|---|---|---|---|---|---|---|---|---|
| Nettopreis/Stück | 7.65 | 5.48 | 4.15 | 3.37 | 2.88 | 2.34 | 1.87 | 1.49 | 1.23 | 1.04 | 0.94 | 0.89 |