| Артикул | Тип пружины |
|---|---|
| 75/47/3 | Сжатия |

| | |
|---|---|
| Материал | 1.4310 |
| R - жесткость (N/mm) | 10.13 |
| n - рабочих витков | 5.50 |
| m - Шаг | 10.36 |
| M - Масса (g) | 31.15 |
| Шлифованные торцы | Да |
| Устойчивость | Да |
| Покрытие | |
| a - зазор между витками | 7.36 |

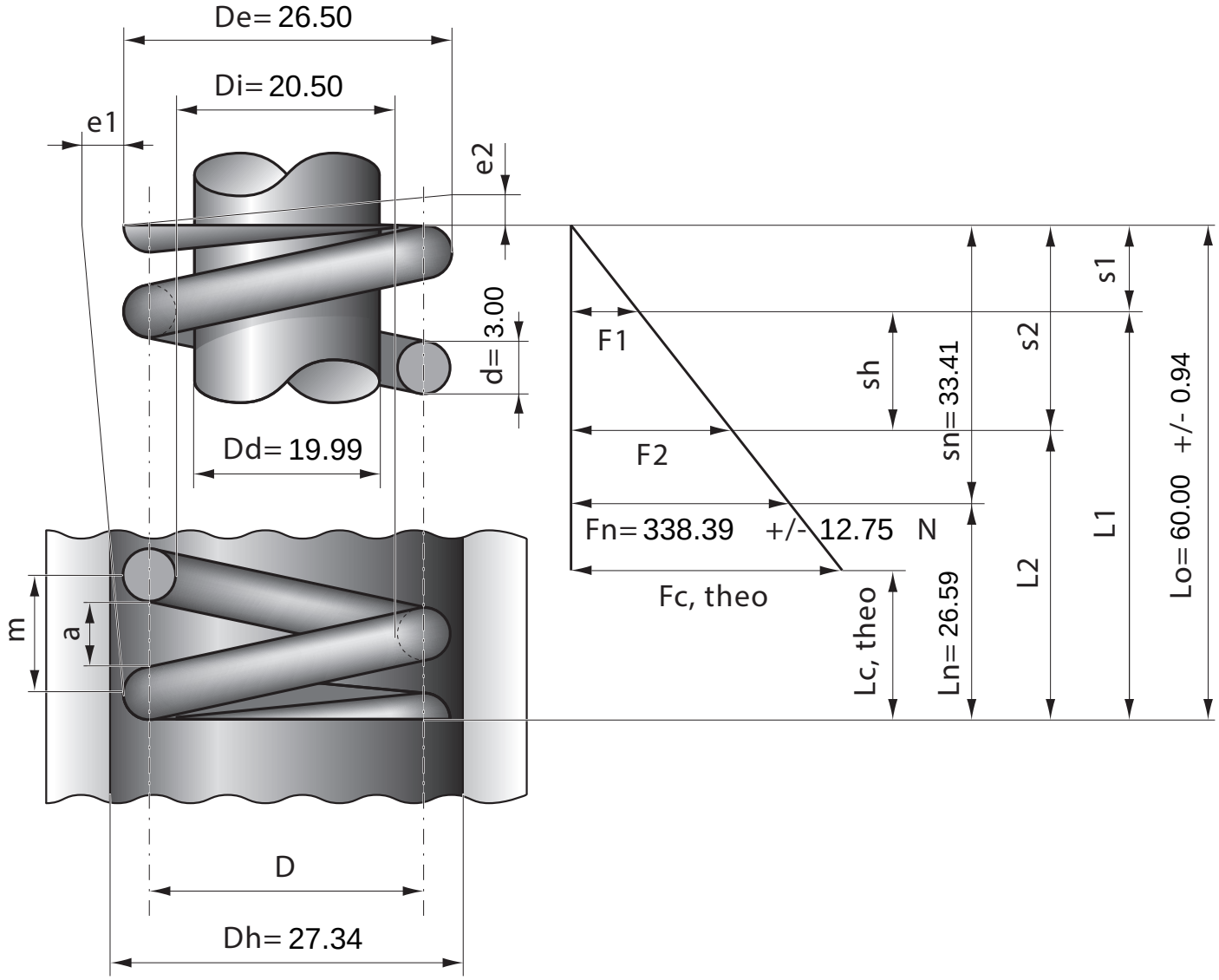


| Stück | 1 | 2 | 4 | 7 | 10 | 20 | 40 | 70 | 100 | 200 | 400 | 1000 |
|---|---|---|---|---|---|---|---|---|---|---|---|---|
| Nettopreis/Stück | 6.99 | 4.99 | 3.77 | 3.14 | 2.69 | 1.99 | 1.57 | 1.24 | 0.99 | 0.88 | 0.77 | 0.73 |