| Артикул | Тип пружины |
|---|---|
| 74/5/4 | Сжатия |

| | |
|---|---|
| Материал | 1.4310 |
| R - жесткость (N/mm) | 0.85 |
| n - рабочих витков | 12.50 |
| m - Шаг | 19.40 |
| M - Масса (g) | 57.43 |
| Шлифованные торцы | Да |
| Устойчивость | Нет |
| Покрытие | |
| a - зазор между витками | 16.90 |

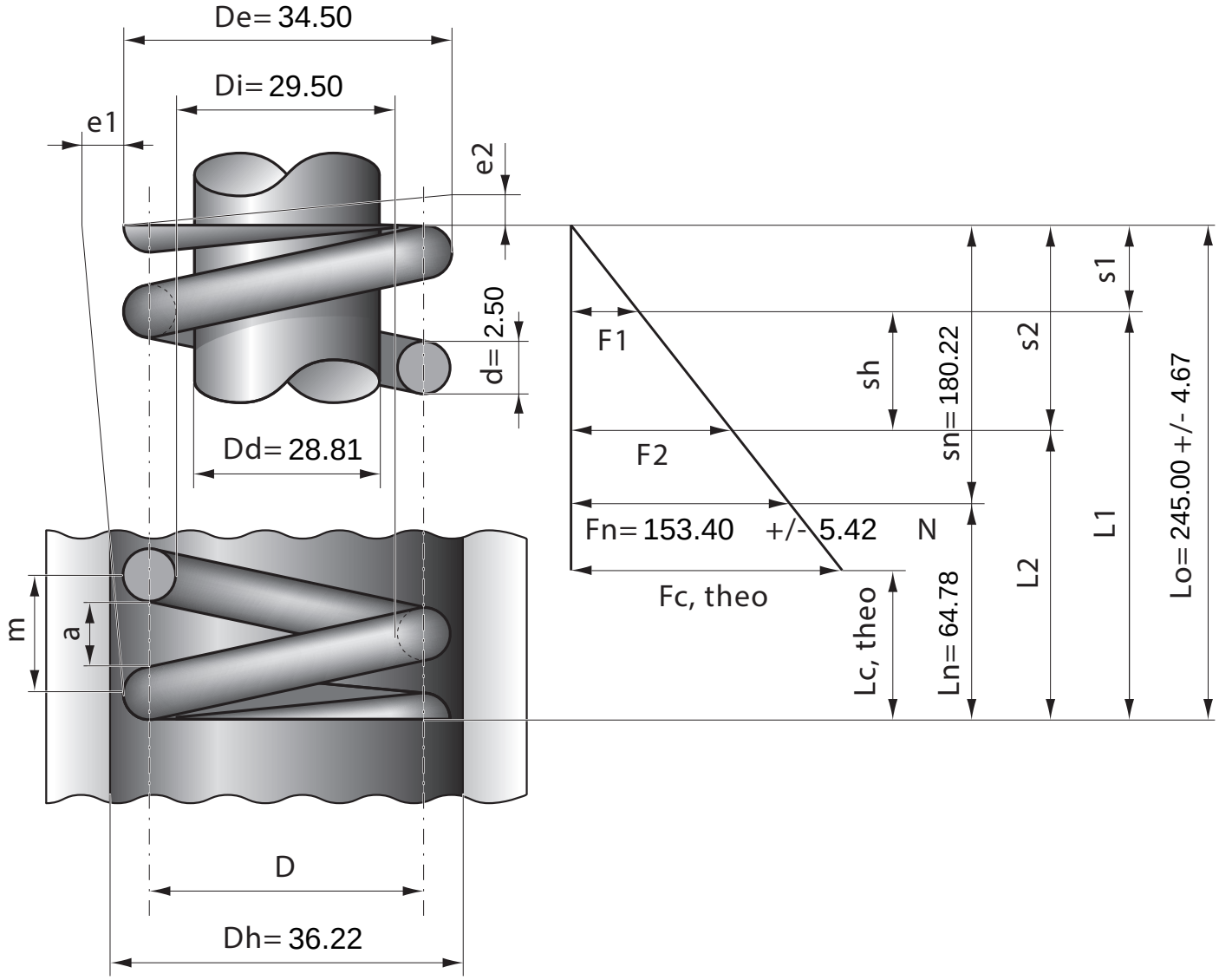


| Stück | 1 | 2 | 4 | 7 | 10 | 20 | 40 | 70 | 100 | 200 | 400 | 1000 |
|---|---|---|---|---|---|---|---|---|---|---|---|---|
| Nettopreis/Stück | 8.45 | 5.99 | 4.77 | 3.77 | 3.28 | 2.64 | 2.07 | 1.77 | 1.48 | 1.32 | 1.22 | 1.09 |