Артикул	Тип пружины
72/4/5	Сжатия

Материал	1.4310
R - жесткость (N/mm)	0.96
n - рабочих витков	18.50
m - Шаг	10.70
M - Масса (g)	32.38
Шлифованные торцы	Да
Устойчивость	Нет
Покрытие	
a - зазор между витками	8.70

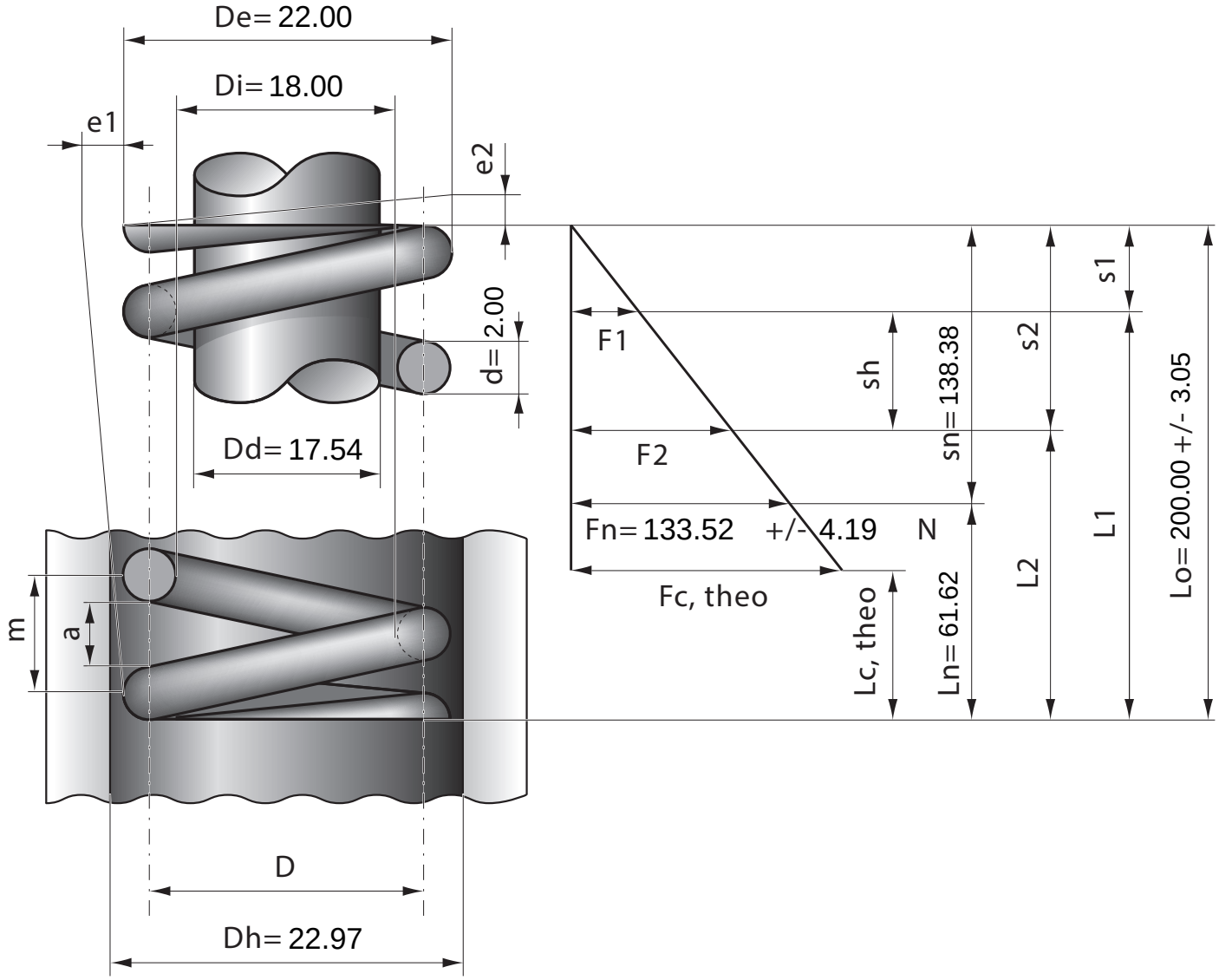

Stück	1	2	4	7	10	20	40	70	100	200	400	1000
Nettopreis/Stück	6.99	4.99	3.77	3.14	2.69	1.99	1.57	1.24	0.99	0.88	0.77	0.73