| Артикул | Тип пружины |
|---|---|
| 72/17/2 | Сжатия |

| | |
|---|---|
| Материал | 1.4310 |
| R - жесткость (N/mm) | 35.89 |
| n - рабочих витков | 4.30 |
| m - Шаг | 4.86 |
| M - Масса (g) | 5.68 |
| Шлифованные торцы | Да |
| Устойчивость | Да |
| Покрытие | |
| a - зазор между витками | 2.76 |

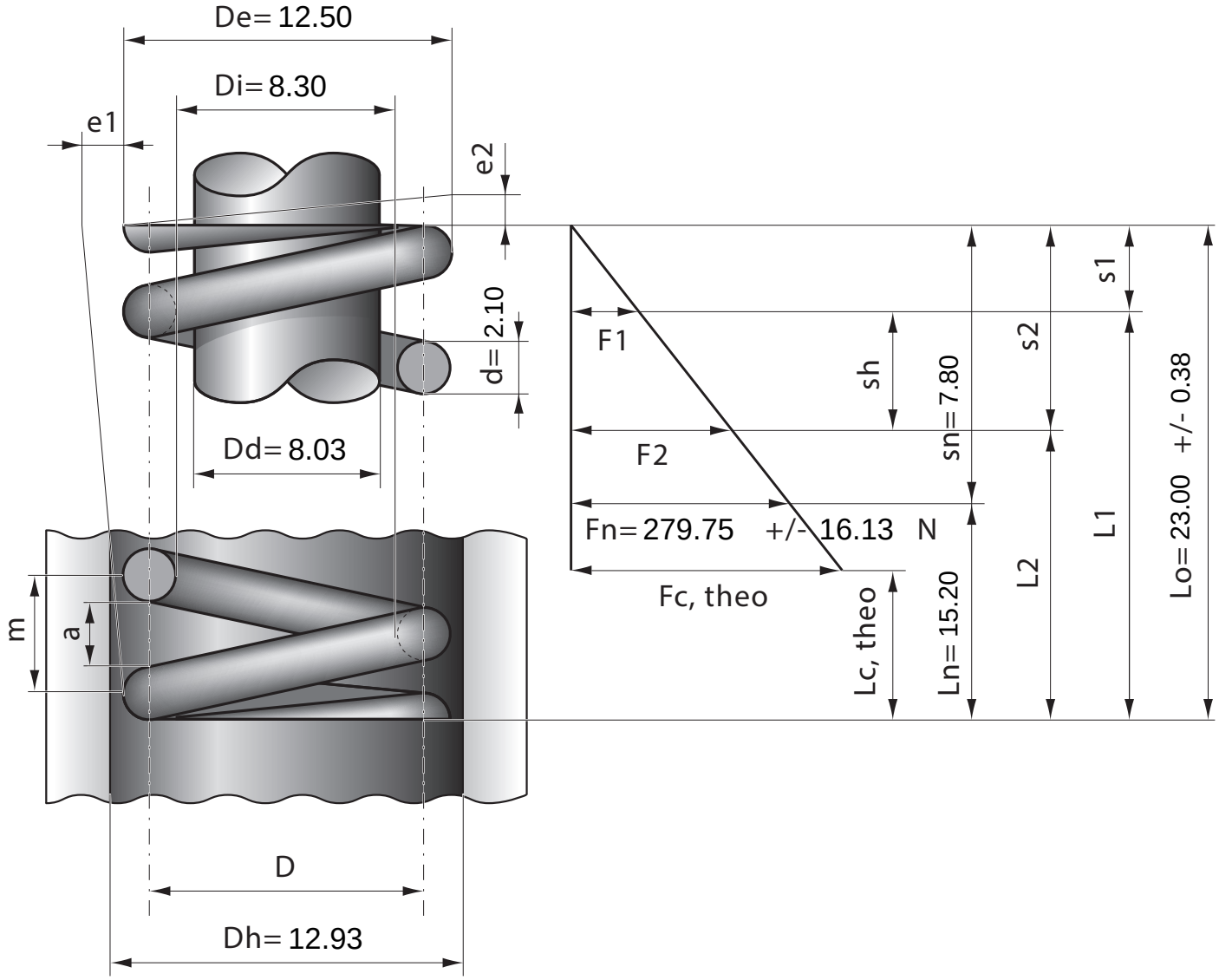


| Stück | 1 | 2 | 4 | 7 | 10 | 20 | 40 | 70 | 100 | 200 | 400 | 1000 |
|---|---|---|---|---|---|---|---|---|---|---|---|---|
| Nettopreis/Stück | 4.77 | 3.33 | 2.55 | 1.99 | 1.59 | 1.09 | 0.84 | 0.62 | 0.49 | 0.41 | 0.33 | 0.29 |