| Артикул | Тип пружины |
|---|---|
| 71/5/5 | Сжатия |

| | |
|---|---|
| Материал | 1.4310 |
| R - жесткость (N/mm) | 0.47 |
| n - рабочих витков | 17.50 |
| m - Шаг | 12.18 |
| M - Масса (g) | 28.08 |
| Шлифованные торцы | Да |
| Устойчивость | Нет |
| Покрытие | |
| a - зазор между витками | 10.38 |

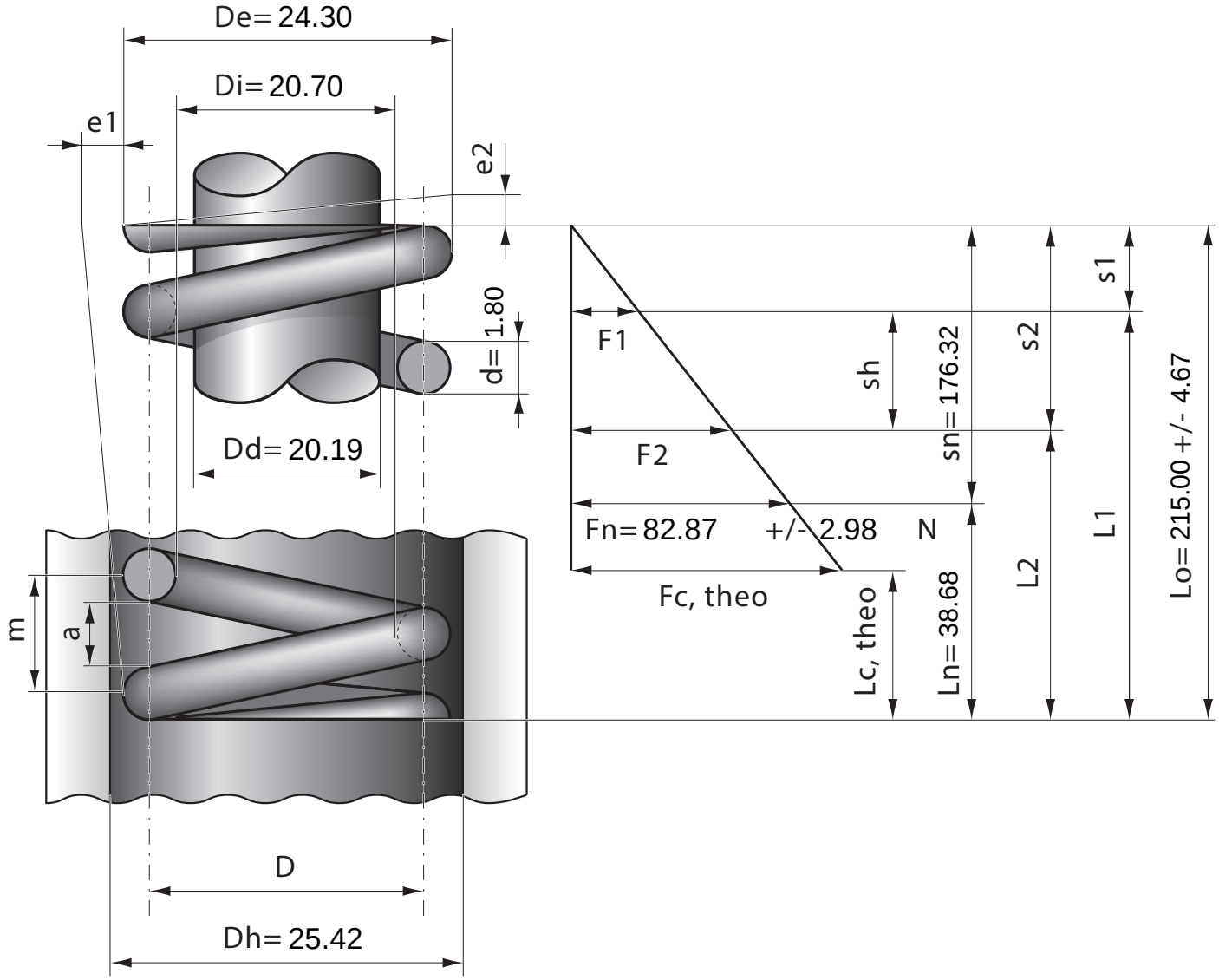


| Stück | 1 | 2 | 4 | 7 | 10 | 20 | 40 | 70 | 100 | 200 | 400 | 1000 |
|---|---|---|---|---|---|---|---|---|---|---|---|---|
| Nettopreis/Stück | 6.99 | 4.99 | 3.77 | 3.14 | 2.69 | 1.99 | 1.57 | 1.24 | 0.99 | 0.88 | 0.77 | 0.73 |