| Артикул | Тип пружины |
|---|---|
| 66/5/2 | Сжатия |

| | |
|---|---|
| Материал | 1.1200 |
| R - жесткость (N/mm) | 3.04 |
| n - рабочих витков | 5.50 |
| m - Шаг | 22.15 |
| M - Масса (g) | 60.18 |
| Шлифованные торцы | Да |
| Устойчивость | Да |
| Покрытие | |
| a - зазор между витками | 18.95 |

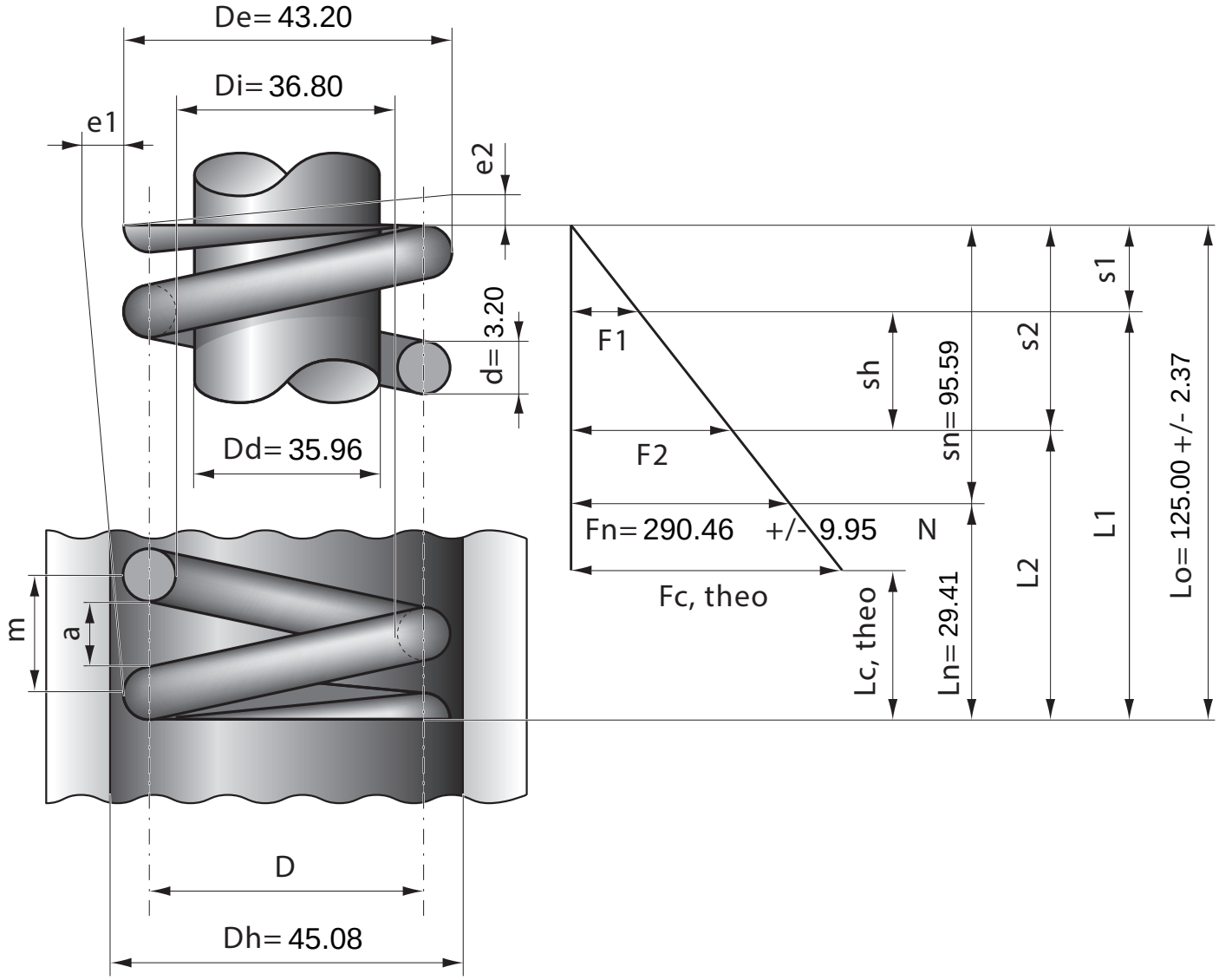


| Stück | 1 | 2 | 4 | 7 | 10 | 20 | 40 | 70 | 100 | 200 | 400 | 1000 |
|---|---|---|---|---|---|---|---|---|---|---|---|---|
| Nettopreis/Stück | 6.77 | 4.74 | 3.47 | 2.99 | 2.57 | 1.89 | 1.39 | 1.09 | 0.89 | 0.79 | 0.72 | 0.65 |