| Артикул | Тип пружины |
|---|---|
| 62/27/6 | Сжатия |

| | |
|---|---|
| Материал | 1.1200 |
| R - жесткость (N/mm) | 8.83 |
| n - рабочих витков | 11.50 |
| m - Шаг | 5.30 |
| M - Масса (g) | 14.53 |
| Шлифованные торцы | Да |
| Устойчивость | Да |
| Покрытие | |
| a - зазор между витками | 3.20 |

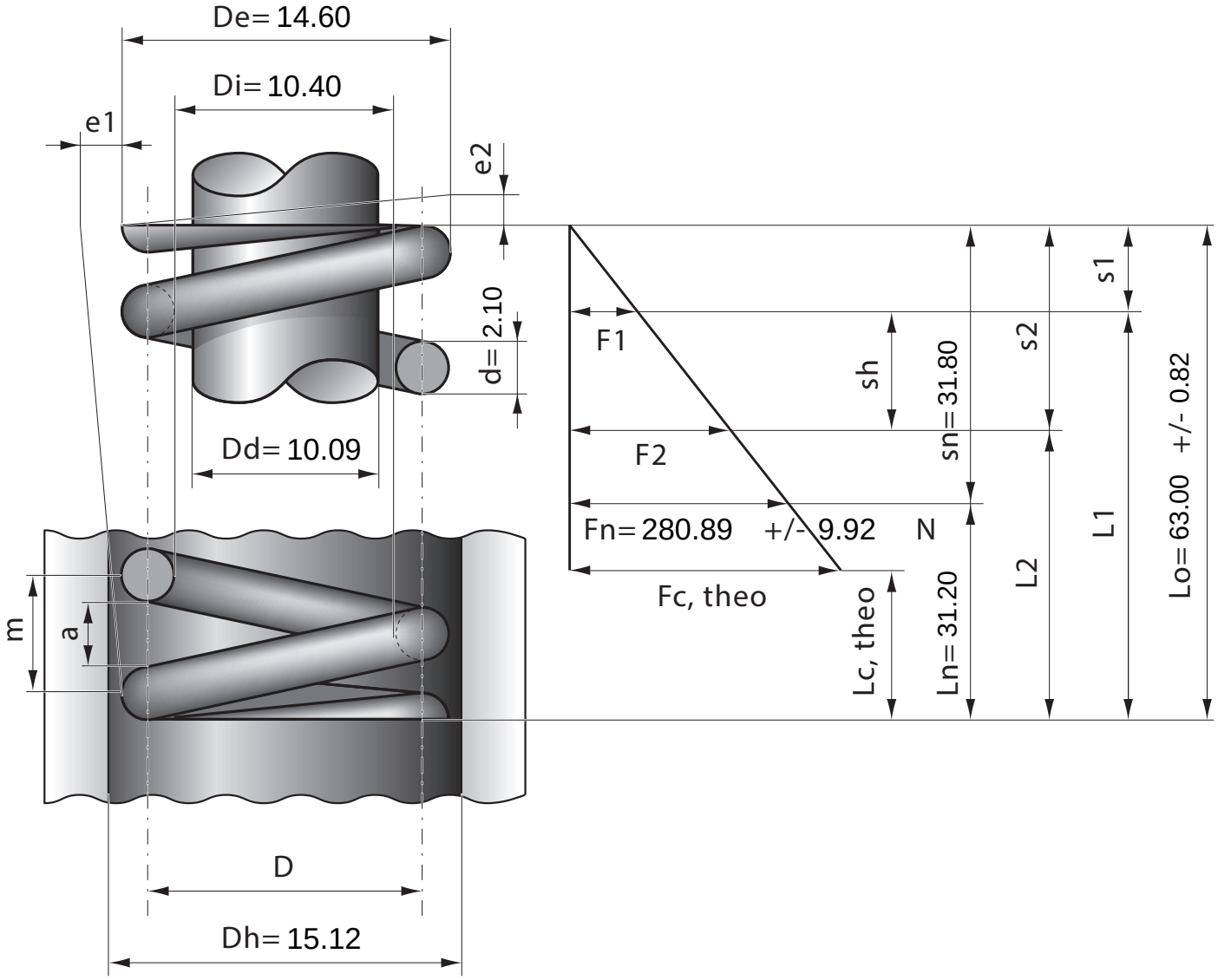


| Stück | 1 | 2 | 4 | 7 | 10 | 20 | 40 | 70 | 100 | 200 | 400 | 1000 |
|---|---|---|---|---|---|---|---|---|---|---|---|---|
| Nettopreis/Stück | 4.77 | 3.33 | 2.55 | 1.99 | 1.59 | 1.09 | 0.84 | 0.62 | 0.49 | 0.41 | 0.33 | 0.29 |