| Артикул | Тип пружины |
|---|---|
| 52/3/5 | Сжатия |

| | |
|---|---|
| Материал | 1.4310 |
| R - жесткость (N/mm) | 0.61 |
| n - рабочих витков | 18.50 |
| m - Шаг | 2.05 |
| M - Масса (g) | 0.80 |
| Шлифованные торцы | Да |
| Устойчивость | Нет |
| Покрытие | |
| a - зазор между витками | 1.42 |

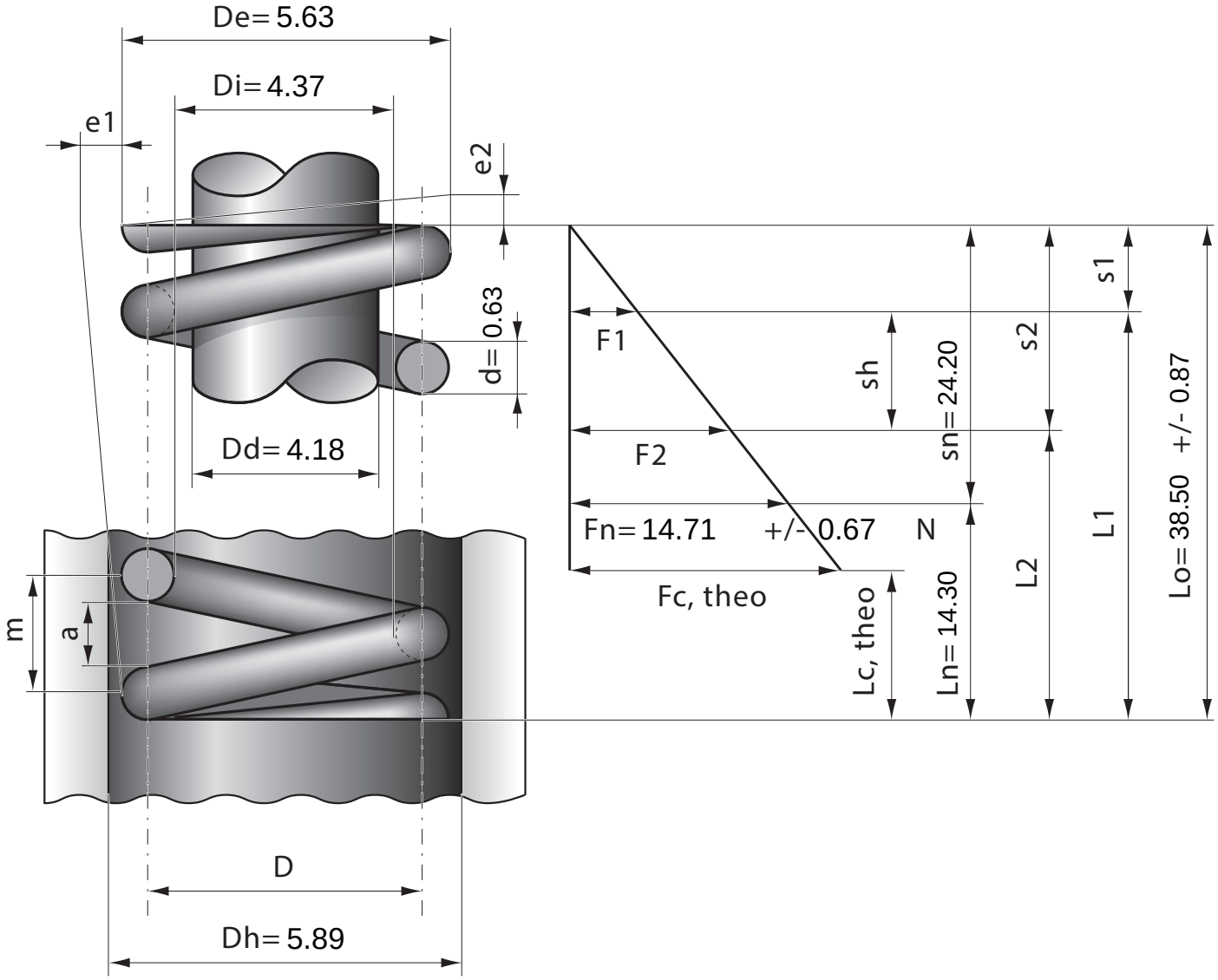


| Stück | 1 | 2 | 4 | 7 | 10 | 20 | 40 | 70 | 100 | 200 | 400 | 1000 |
|---|---|---|---|---|---|---|---|---|---|---|---|---|
| Nettopreis/Stück | 3.99 | 2.49 | 1.72 | 1.19 | 0.91 | 0.58 | 0.45 | 0.37 | 0.29 | 0.22 | 0.17 | 0.13 |