| Артикул | Тип пружины |
|---|---|
| 38/1/4 | Сжатия |

| | |
|---|---|
| Материал | 1.4310 |
| R - жесткость (N/mm) | 2.28 |
| n - рабочих витков | 12.50 |
| m - Шаг | 0.79 |
| M - Масса (g) | 0.09 |
| Шлифованные торцы | Нет |
| Устойчивость | Нет |
| Покрытие | |
| a - зазор между витками | 0.39 |

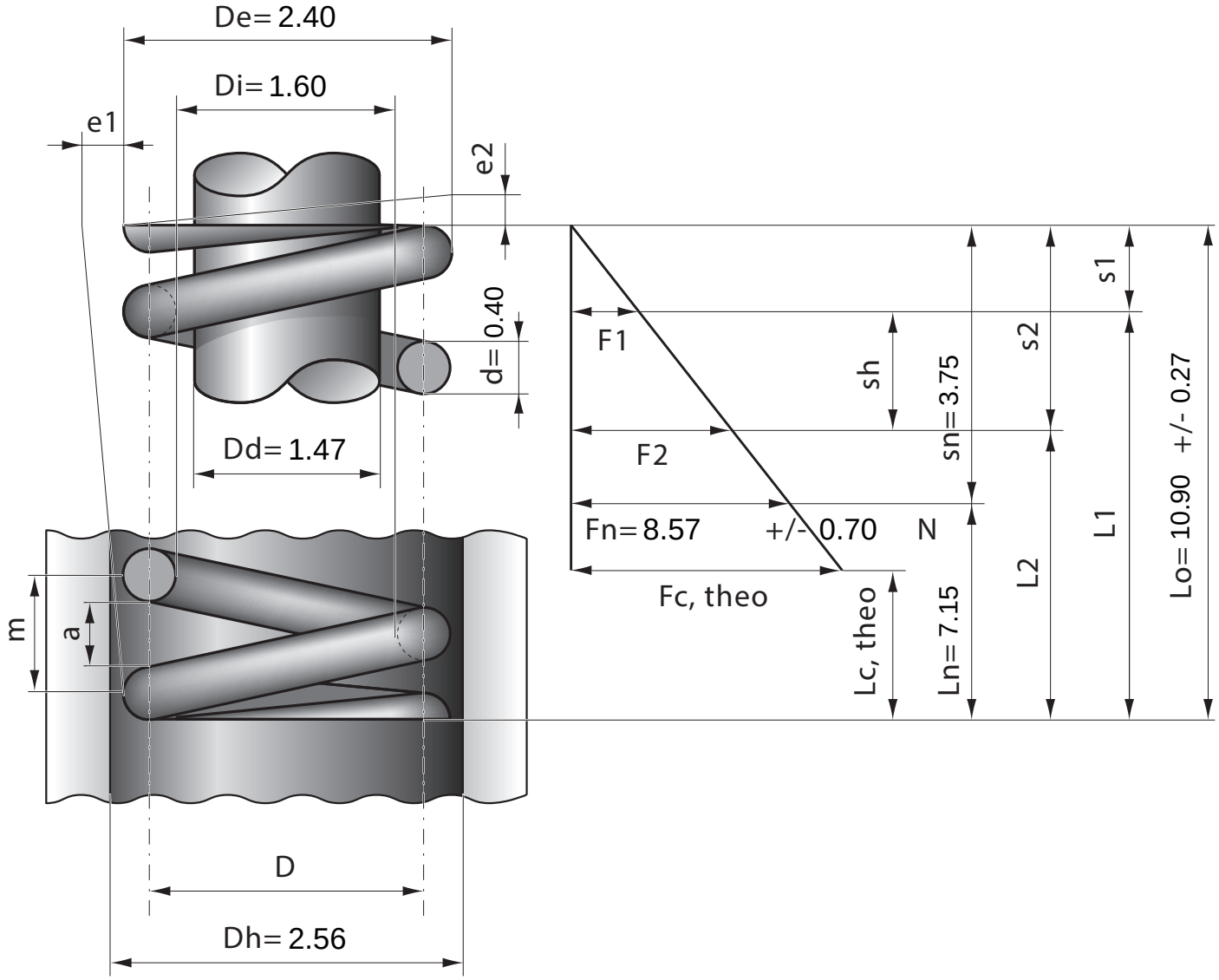


| Stück | 1 | 2 | 4 | 7 | 10 | 20 | 40 | 70 | 100 | 200 | 400 | 1000 |
|---|---|---|---|---|---|---|---|---|---|---|---|---|
| Nettopreis/Stück | 3.55 | 1.89 | 1.14 | 0.77 | 0.59 | 0.39 | 0.27 | 0.21 | 0.16 | 0.11 | 0.07 | 0.04 |